Elektro Gorenjska,
podjetje za distribucijo
električne energije, d. d.

Sedež družbe: Kranj
Poslovni naslov:
Ulica Mirka Vadnova 3a
4000 Kranj

Klicni center: 080 30 19
Klici iz tujine: +386 4 2083 333
Faks: 04 2083 600
E-pošta: info@elektro-gorenjska.si
www.elektro-gorenjska.si

Št.: POV18-036

Del. št. JR/EAD -
Datum: 3. 9. 2018

ZADEVA: Povabilo k oddaji ponudbe

Vse potencialne ponudnike vabimo, da nam posredujejo ponudbo za **SANACIJO JEKLENIH ELEMENTOV NA DALJNOVODU 110+20 KV ŽELEZNIKI - BOHINJ,** v vsebini in pod pogoji, kot izhajajo iz tega povabila in njegovih prilog.

Ponudnik mora izpolniti, podpisati in žigosati (če uporablja žig) vse priložene obrazce in dokumente (kjer je naveden podpis ponudnika) ter jih priložiti ponudbeni dokumentaciji. S podpisom potrdi, da je s pogoji naročila seznanjen in se z njimi strinja.

Naročnik bo izmed pravočasno prispelih ponudb praviloma izbral cenovno najugodnejšo ponudbo ob predpostavki, da bo(do) ponudnik(i) izpolnjeval(i) vse zahtevane pogoje, ki so navedeni v predmetnem povabilu. **Ponudnik v obrazec ponudbe vpiše svojo končno ponudbeno vrednost, ker se naročnik o ceni ne bo več pogajal.**

Naročnik bo upošteval vse ponudbe, ki bodo prispele oziroma bodo vložene pri naročniku **do vključno 14. 9. 2018, do 10. ure, v zaprti kuverti z oznako "ne odpiraj – ponudba – sanacija jeklenih elementov".** Ponudnik lahko do navedenega dne in ure ponudbo pošlje ali prinese osebno (v vložišče) na naslov: **Elektro Gorenjska, d.d., Ulica Mirka Vadnova 3/a, 4000 Kranj.** Ponudbe, katere bo naročnik prejel po navedenem datumu in uri, ali ki ne bodo oddane v zaprti kuverti z zahtevano oznako "ne odpiraj", bodo vrnjene ponudniku. Odpiranje ponudb ne bo javno.

Za dodatna pojasnila smo vam na voljo na naslednjih e-naslovih:
janez.rozman@elektro-gorenjska.si in
tomaz.sitar@elektro-gorenjska.si

OPOZORILO:
Naročnik na tem mestu obvešča potencialne ponudnike, da bo morebitne **spremembe podatkov** predmetnega naročila (npr. rok oddaje ponudb, dodatna pojasnila ipd.) objavljal na svoji spletni strani: http://www.elektro-gorenjska.si/aktualno/povprasevanja. Na tej strani bo **objavil tudi izbiro najugodnejšega ponudnika** v predmetnem naročilu, tako da ponudniki, ki bodo oddali ponudbo, o izbiri ne bodo neposredno obveščeni.

Naročnik si pridržuje pravico, da v tem postopku brez obrazložitve in brez odškodninske odgovornosti ne izbere nobenega ponudnika oziroma ne sklene pogodbe s ponudnikom, ki izpolnjuje vse pogoje in je ponudil najugodnejšo ceno, oziroma da ta postopek izbire povpraševanja ustavi vse do sklenitve pogodbe.

Lepo pozdravljeni,

Elektro Gorenjska, d.d.
Predsednik uprave:
dr. Ivan Šmon, MBA

elektro gorenjska 25
Elektro Gorenjska,
podjetje za distribucijo
električne energije, d.d., Kranj

Priloge:
- ponudba s ponudbenim predračunom
- tehnična specifikacija

PONUDBA

Številka ponudbe: _____

Ponudnik: _____

Naslov: _____

ID za DDV: _____

Kontaktni e-naslov in telefon: _____, _____

Na osnovi povabila k oddaji ponudbe, št. POV18-036, dajemo naslednjo

PONUDBO[1]

Za predmet naročila:	**SANACIJA JEKLENIH ELEMENTOV NA DALJNOVODU 110+20 KV ŽELEZNIKI - BOHINJ**

Cena v EUR (brez DDV):	**_____ EUR**

Cena v ponudbi je končna in vključuje vse stroške ponudnika s predmetnim naročilom, tako da naročnika ne bremenijo nikakršni drugi stroški, povezani s predmetom povpraševanja. DDV se obračuna po veljavni zakonodaji. Cena/enoto je fiksna ves čas izvajanja naročila.

Rok izvedbe/dobave je 28. 12. 2018.

Rok plačila je 30 dni od datuma izdaje računa, katerega izvajalec izda po opravljeni storitvi oziroma dobavi blaga.

Garancijski rok: _____ *(najmanj 24)* mesecev.

Veljavnost ponudbe:	____ *(najmanj 20)* dni od datuma oddaje ponudbe

Kraj in datum: Ponudnik:

Žig in podpis:

[1] **Opomba:** Zakon o integriteti in preprečevanju korupcije (Ur. l. 45/2010 s spremembami) naročniku v VI. odstavku 14. člena nalaga, da mora, zaradi zagotovitve transparentnosti posla in preprečitve korupcijskih tveganj, pred sklenitvijo pogodb v vrednosti nad 10.000 EUR brez DDV, od pogodbenega partnerja pridobiti izpolnjeno in podpisano izjavo o udeležbi fizičnih in pravnih oseb v lastništvu ponudnika, vključno z udeležbo tihih družbenikov, ter o gospodarskih subjektih, za katere se glede na določbe zakona, ki ureja gospodarske družbe, šteje, da so povezane družbe s ponudnikom. To izjavo oz. podatke je naročnik dolžan, na njeno zahtevo, predložiti Komisiji za preprečevanje korupcije. Glede na navedeno bo izbrani ponudnik naročniku moral predložiti predmetno izjavo.

OBRAZEC PONUDBENEGA PREDRAČUNA

SANACIJA JEKLENIH ELEMENTOV NA OBJEKTU DV 110+20 kV ŽELEZNIKI-BOHINJ

Št.	Opis	*EM*	*Količina*	*Cena/enoto*	*Cena*
				[EUR]	*[EUR]*
A1	**Dobava materiala**				
1.	Dobava kompozitnega izolatorja, komplet z vijačnim materialom, po specifikaciji podani v prilogi 3	kos	3		
A2	**Montažna dela**				
2.	Organizacija gradbišča, priprava dostopa in platoja za mehanizacijo izvajalca, zaščita reg. Ceste pod SM 77 v času izvajanja del pred morebitnim padanjem kamenja.	kpl	1		
3.	Začasna demontaža izolatorskih verig (1x kompozitna nosilna veriga-SM 63, 64, 66), vstavitev dodatnih elementov ter ponovna montaža izolatorskih verig.	kpl	3		
4.	Začasna demontaža izolatorskih verig (1x kompozitna nosilna SM 83), ter ponovna montaža izolatorskih verig.	kpl	1		
5.	Demontaža starih elementov stebra, razrez in odvoz na deponijo pooblaščenega predelovalca odpadkov (po končanih delih izvajalec preda evidenčne liste).	kpl	1		
A3	**Izdelava in montaža jeklene konstrukcije**				
6.	Izdelava in dobava jeklene konstrukcije z vsem spojnim in pritrdilnim materialom, na podlagi priložene delavniške dokumentacije po risbah PRILOGA 1, PRILOGA 2, PRILOGA 3, kvaliteta jekla po prilogah, vijačni material 8.8 po prilogah, komplet z vso tehnično dokumentacijo.	kg	360		
7.	Vroče cinkanje jeklene konstrukcije z vsem spojnim in pritrdilnim materialom, komplet s tehnično dokumentacijo vročega cinkanja.	kg	360		
8.	Transport jeklene konstrukcije do stojnega mesta, sestavljanje in montaža vroče cinkane jeklene konstrukcije, dobava potrebnih barv po tehničnem opisu, barvanje konstrukcije.	kpl	1		
9.	Nepredvideno 5% (obračun se izvede na podlagi predhodno potrjene ponudbe).	%	5		
	Skupna cena (pozicije 1 do 9) brez DDV				

elektro gorenjska

NAZIV GRADNJE

DV 110+20 KV RTP ŽELEZNIKI-RTP BOHINJ

NAČRT

11 Elaborat

INVESTITOR

ELEKTRO GORENJSKA, D.D.
Ul. Mirka Vadnova 3a
4000 Kranj

VRSTA DOKUMENTACIJE

PZI

ŠT. PROJEKTA

5647/10

ŠT. NAČRTA

5647-7E3

KRAJ IN DATUM IZDELAVE

Kranj, avgust 2018

ead - 1921673

elektro gorenjska

Elektro Gorenjska,
podjetje za distribucijo
električne energije, d. d.

Sedež družbe: Kranj
Poslovni naslov:
Ulica Mirka Vadnova 3a
4000 Kranj

Klicni center: 080 30 19
Klici iz tujine: +386 4 2083 333
Faks: 04 2083 600
E-pošta: info@elektro-gorenjska.si
www.elektro-gorenjska.si

NASLOVNA STRAN NAČRTA

OSNOVNI PODATKI O GRADNJI

naziv gradnje	DV 110+20 KV RTP ŽELEZNIKI-RTP BOHINJ
dvosistemski nadzemni VN/SN daljnovod gradnje	Dvosistemski nadzemni VN/SN daljnovod
vrste gradnje	Vzdrževalna dela v javno korist
	-

DOKUMENTACIJA

vrsta dokumentacije	PZI (projektna dok. za izvedbo gradnje)
številka projekta	5647/10

PODATKI O NAČRTU

strokovno področje načrta	11 Elaborat
številka načrta	5647-7E3
datum izdelave	avgust 2018

PODATKI O IZDELOVALCU NAČRTA

ime in priimek pooblaščenega arhitekta, pooblaščenega inženirja ali druge osebe	mag.Borut Zemljarič, univ. dipl. inž. el.
identifikacijska številka	E-0664
podpis pooblaščenega arhitekta, pooblaščenega inženirja ali druge osebe	mag. BORUT ZEMLJARIČ univ. dipl. inž. el. IZS E-0664

PODATKI O PROJEKTANTU

projektant (naziv družbe)	ELEKTRO GORENJSKA, D.D.
sedež družbe	Ul. Mirka Vadnova 3a, 4000 Kranj
vodja projekta	mag.Borut Zemljarič, univ. dipl. inž. el.
identifikacijska številka	E-0664
podpis vodje projekta	mag. BORUT ZEMLJARIČ univ. dipl. inž. el. IZS E-0664
odgovorna oseba projektanta	dr. Ivan Šmon, MBA
podpis odgovorne osebe projektanta	po pooblastilu elektro gorenjska 15 Elektro Gorenjska, podjetje za distribucijo električne energije, d.d., Kranj

KAZALO VSEBINE NAČRTA

	Naslovna stran načrta
	Kazalo vsebine načrta
	Tehnično poročilo

I. Tehnično poročilo

1. **Opis del na SM77**
2. **Opis del na SM83**
3. **Modifikacija obešanj izolacije na zgornji konzoli 110 kV strani daljnovoda**
4. **Projektantski popis materiala in del**

	Tehnični prikazi

1. **PRILOGA 1**
2. **PRILOGA 2**
3. **PRILOGA 3**

ead - 1921673

TEHNIČNO POROČILO

I. Tehnično poročilo

Elaborat obravnava izvedbo vzdrževalnih del na daljnovodu, ki so posledica delovanja neugodnih vremenskih razmer v zimi 2017/18 na predmetnem daljnovodu. Predvidena sta dva vsebinska sklopa del in sicer prvi zamenjava poškodovanih elementov stebrov na lokacijah SM77 in SM83 ter drugi nadgradnjo oziroma izvedbo pilotnega projekta zamenjave klasičnih nosilnih verig s podprtimi izolatorskimi verigami, v nadaljevanju imenovani IB sestavi.

1. Opis del na SM77

Na lokaciji SM 77 se zamenja jeklene elemente spodnjega torzijskega obroča.

Potreben material, ki je predmet dobave, njegova zahtevana kvaliteta in količina je razvidna iz Priloge 1.

Jekleni material mora biti vroče pocinkan.

Po končani zamenjavi elementov se izvede barvanje novo zmontiranih elementov s temeljnim in pokrivnim uretanskim premazom Bukolit 1K temelj Miox in Bukolit 1K Miox (ekvivalent RAL6003).

Demontirano jekleno konstukcijo se odpelje pooblaščenemu predelovalcu odpadkov in zanjo pridobi ustrezne evidenčne liste.

2. Opis del na SM83

Na lokaciji SM 83 se poškodovano spodnjo konzolo 110 kV strani daljnovoda v celoti zamenja. Zamenja se tudi prvi dve diagonali pod spodnjo konzolo.

Potreben material, ki je predmet dobave, njegova zahtevana kvaliteta in količina je razvidna iz Priloge 2.

Jekleni material mora biti vroče pocinkan.

Novo konzolo se sestavi pod daljnovodom. Barvanje novih sestavljenih elementov s temeljnim in pokrivnim uretanskim premazom Bukolit 1K temelj miox in Bukolit 1K Miox (ekvivalent RAL6003) na tleh.

Po končani zamenjavi se izvede potrebne popravke na barvi na stebru.

Obešalni pribor (zastavice, izolacij)a se previdno premontira na novo konzolo.

Demontirano jekleno konstrukcijo se odpelje pooblaščenemu predelovalcu odpadkov in zanjo pridobi ustrezne evidenčne liste.

3. Modifikacija obešanj izolacije na zgornji konzoli 110 kV strani daljnovoda

Modifikacija se izvede na lokacijah stebrov SM63, SM64 in SM66.

Potreben material, ki je predmet dobave, njegova zahtevana kvaliteta in količina je razvidna iz Priloge 3.

ead - 1921673

Jekleni material (kosi IB1, IB2, IB3) mora biti vroče pocinkan.

Pozicijo GK31 se zamenja z novo izdelano pozicijo IB1. Zamenja naj se vijačni material z novim.

Element IB1 se sestavi pobarva s temeljnim in pokrivnim uretanskim premazom Bukolit 1K temelj miox in Bukolit 1K Miox (ekvivalent RAL6003) na tleh.

V obstoječi nosilni sestav verige se vstavi dodatne elemente IB2 in IB3. V sklopu dobave sta tudi pripadajoča vijaka (IB2).

Med IB1 in IB3 se vstavi podporni togi izolator, sive barve. Podporni izolator mora biti dolžine 228 cm, zaključka sta vilica-vilica (CC). V sklopu dobave sta tudi pripadajoča vijaka. Jedro izolatorja mora biti iz FRP 36.8mm, prekrivni sloj in kape izolatorja morajo biti iz visoko temperaturno vulkanizirana (HTV).

Pri izvedbi del se dela izvaja previdno, brez sunkovitega nanašanja obremenitev na obstoječo konzolo in steber.

Demontiran jekleni element se odpelje pooblaščenemu predelovalcu odpadkov in zanj pridobi ustrezne evidenčne liste.

4. Projektantski popis materiala in del

ead - 1921673

Poz.	Opis	Enota	Količina	Cena/enoto	Skupaj
				(EUR)	(EUR)
A1	**Dobava materiala**				
1	Dobava kompozitnega izolatorja, komplet z vijačnim meterialom, po specifikaciji podani v prilogi 3 (risba IB sestav) , pozicija IB4 kosovnice	kos	3		
A2	**Montažna dela**				
2	Organizacija gradbišča, priprava dostopa in platoja za mehanizacijo izvajalca, zaščita reg. ceste pod SM77 v času izvajanja del pred morebitnim proženjem kamenja	kpl	1		
3	Začasna demontaža izolatorskih verig (1x kompozitna nosilna veriga -SM63,64,66), vstavitev dodatnih elementov ter ponovna montaža izolatorskih verig.	kpl	3		
4	Začasna demontaža izolatorskih verig (1xV, 1x kompozitna nosilna veriga -SM83) ter ponovna montaža izolatorskih verig.	kpl	1		
5	Demontaža starih elementov stebra, razrez in odvoz na deponijo pooblaščenega predelovalca odpadkov (po končanih delih izvajalec preda evidenčne liste).	kpl	1		
A3	**Izdelava in montaža jeklene konstrukcije**				
6	Izdelava in dobava jeklene konstrukcije z vsem spojnim in pritrdilnim materialom, na podlagi priložene delavniške dokumentacije po risbah PRILOGA 1, PRILOGA 2, PRILOGA 3 kvaliteta jekla po prilogah , vijačni material 8.8 po prilogah, komplet z vso tehnično dokumentacijo	kg	445		
7	Vroče cinkanje jeklene konstrukcije z vsem spojnim in pritrdilnim materialom, komplet s tehnično dokumentacijo vročega cinkanja	kg	445		
8	Transport jeklene konstrukcije do stojnega mesta, sestavljanje in montaža vroče cinkane jeklene konstrukcije, dobava potrebnih barv po tehničnem opisu, barvanje konstrukcije	kpl	445		
9	Začasna demontaža segmenta FVS dolžine ca 4 m na SM83, poravnava segmenta v delavnici, zaščita morebitnih odrgnin s sprejem, naprimer korocink, ponovna montaža na seber	kpl	1		
10	Nepredvideno 5% (obračun se izvede na podlagi predhodno potrjene ponudb(e))	%	5		
	Skupaj brez DDV				

TEHNIČNI PRIKAZI

1. PRILOGA 1

Copying, reproduction or any use not in conformity with the intended aplication and without consent of the *DALEKOVOD PROIZVODNJA Ltd., Dugo Selo, Croatia* is not permitted.

Umnožavanje, pretisak i upotreba izvan namjene i bez odobrenja *DALEKOVOD PROIZVODNJE d.o.o., Dugo Selo, Hrvatska*, nije dopušteno.

DALEKOVOD PROIZVODNJA društvo s ograničenom odgovornošću za proizvodnju i cinčanje	**DV 110 kV + 20 kV ŽELEZNIKI - RTP BOHINJ** **MONTAŽNA DOKUMENTACIJA**	BROJ : LIST / LISTOVA:

Investitor:
ELEKTRO GORENJSKA
Podjetje za distribucijo električne energije, d.d.
Kranj, Ul. Mirka Vadnova 3a
Slovenija

Izvedbenu dokumentaciju izradio:
DALEKOVOD PROIZVODNJA d.o.o.
Ulica Trnošćica 17
Dugo Selo
Lokacija: Velika Gorica, Vukomerička 9

Naziv građevine:
DV 110 kV + 20 kV ŽELEZNIKI - RTP BOHINJ

DV 110 kV + 20 kV ŽELEZNIKI - RTP BOHINJ

STUP:	EG-ZC61/h
VISINA:	17,8m
NOGE:	1013
STUPNA MJESTA:	SM 77

Sanacija spodnjega brzijskega obroča

Velika Gorica, kolovoz 2014.

dalekovod PROIZVODNJA
www.dalekovod-proizvodnja.com
e-mail: product.dal@dalekovod.hr
tel : +385 1 6229 970
fax: + 385 1 6221 199

LISTA DIJELOVA

DATUM: 08.08.2014.

OPIS: **STUPNO MJESTO 77**
EG ZC61/h VISINA 17,8 TIP TEMELJA 1,0,1,3

ŠIFRA: 0CZS61T17E3

POZICIJA	PROFIL	MATERIJAL	KOM	DULJINA	MASA	UKUPNO duljina	UKUPNO masa
E1	L140*15	S355JR	2	4904	152,93	9808	305,86
E2	L140*15	S355JR	2	4904	152,93	9808	305,86
E9	L60*6	S355JR	4	3813,4	20,63	15253,6	82,52
E10	L60*6	S355JR	4	4020	21,75	16080	87
E12	L60*6	S355JR	4	3862	20,89	15448	83,56
E13	L60*6	S355JR	4	4453	24,10	17812	96,4
ET14	L160*17	S355JR	16	200	8,04	3200	128,64
E16	PLT20*140	S355JR	4	520	10,86	2080	43,44
E17	PLT20*140	S355JR	4	520	10,86	2080	43,44
E26	L50*5	S355JR	4	3158	11,85	12632	47,4
E27	L55*5	S355JR	4	2351,5	9,77	9406	39,08
E28	PLT8*152	S355JR	~~4~~ 1	262	0,30	1048	1,2
E30	L45*5	S355JR	4	806,5	2,71	3226	10,84
E33	PLT8*130	S355JR	~~4~~ 2	259	1,67	1036	6,68
E33a	PLT8*60	S355JR	4	190	0,64	760	2,564
E36	L40*4	S355JR	2	833,5	2,00	1667	4
E37	L40*4	S355JR	~~2~~ 1	1497	3,60	2994	7,2
E63	PLT8*202	S355JR	4	262	2,71	1048	10,84
E66	L70*6	S355JR	2	3554	22,66	7108	45,32
E67	L45*5	S355JR	4	1483,5	5,00	5934	20
E69	L70*6	S355JR	1	3554	22,66	3554	22,66
E70	PLT8*149	S355JR	4	170	1,44	680	5,76
ET71	L150*15	S355JR	1	8033	270,25	8033	270,25
ET72	L150*15	S355JR	2	5518	185,34	11036	370,68
ET73	L150*15	S355JR	1	4006	134,34	4006	134,34
E74	PLT8*164	S355JR	2	324	3,07	648	6,14
E75	L60*6	S355JR	~~4~~ 1	1984	10,68	7936	42,72
E76	PLT8*164	S355JR	~~2~~ 1	219	2,13	438	4,26
R1	PLT15*50	39.20.60.15	4	50	9,26	200	37,024
R3	PLT10*40	39.12.60.10	~~18~~ 4	40	0,11	720	1,98
R4	PLT4*40	39.12.60.04	~~18~~ 4	40	0,05	720	0,9

Σ ≈ 108 kg

ead - 19216/3

R5	PLT6*40	39.12.60.06	2	40	0,07	80	0,14
R7	PLT6*50	39.20.60.06	4	50	0,10	200	0,4
							2269,098

STANDARD			VIJAK	KOM	
7990	8.8	BOLT	12X40	~~66~~	13
7990	8.8	BOLT	12X50	~~24~~	8
7990	8.8	BOLT	12X55	4	
7990	8.8	BOLT	12X60	~~18~~	6
7990	8.8	BOLT	20X55	8	
7990	8.8	BOLT	20X60	24	
7990	8.8	BOLT	20X65	40	
7990	8.8	BOLT	20X70	80	

UZ VIJAK DOLAZI: MATICA DIN 934 (EN ISO 4032)
PODLOŠKA EN ISO 7089
~~PODLOŠKA DIN 127~~

} ustrezno steviku vijakov!

ead - 1921673

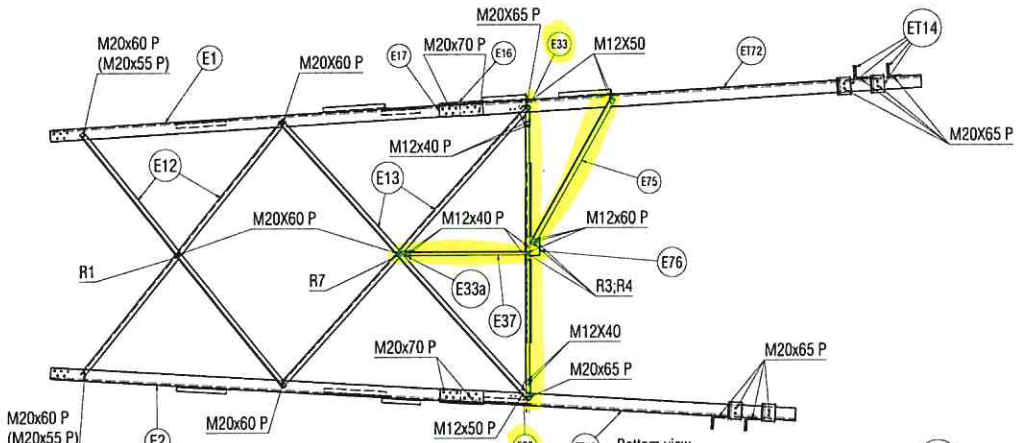

Bottom view
Scale: 1:30

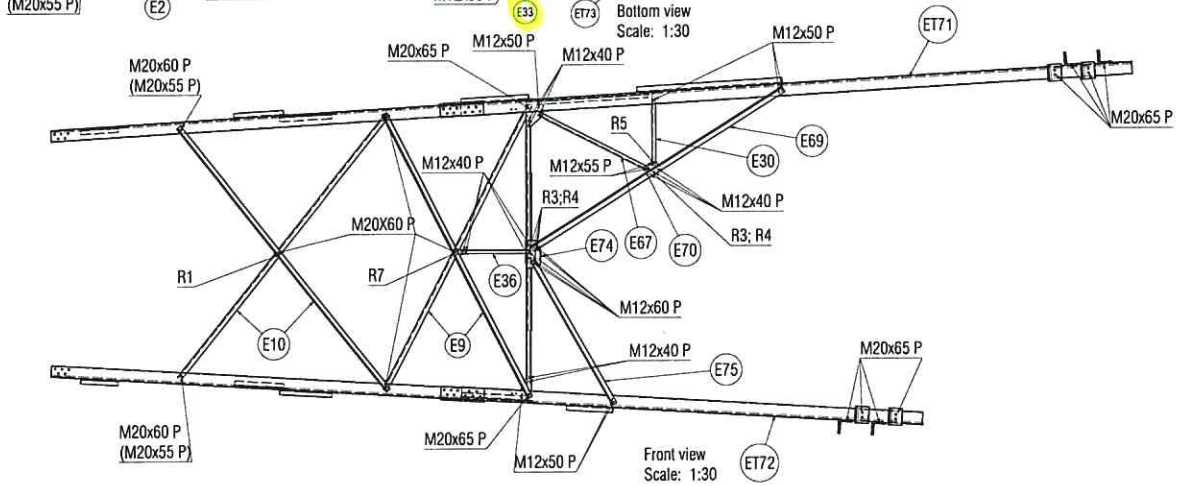

Front view
Scale: 1:30

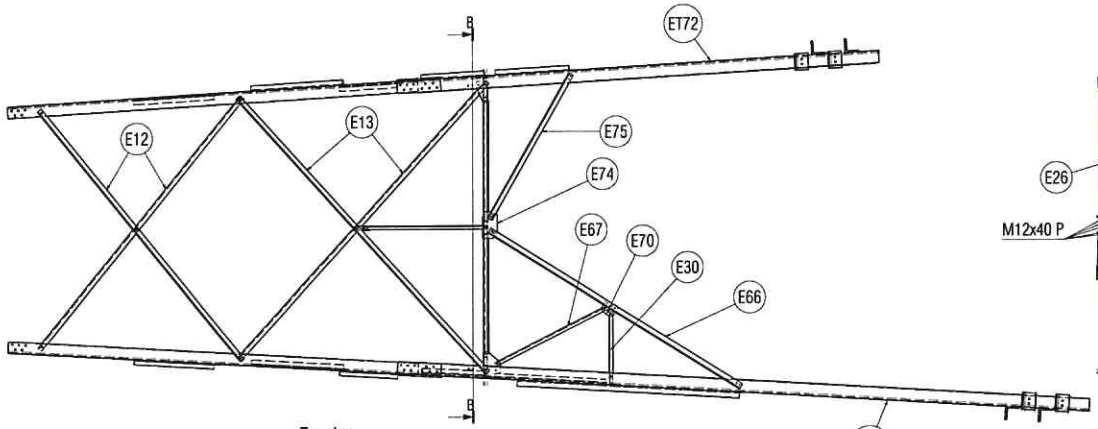

Top view
Scale: 1:30

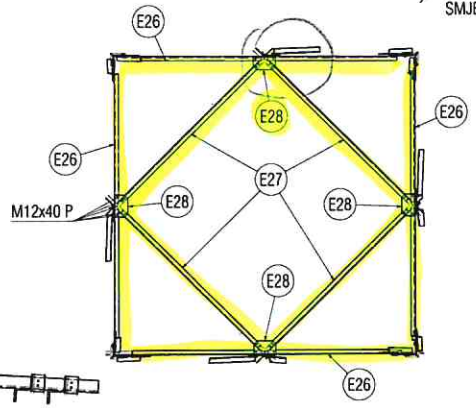

Section view B-B
Scale: 1:30

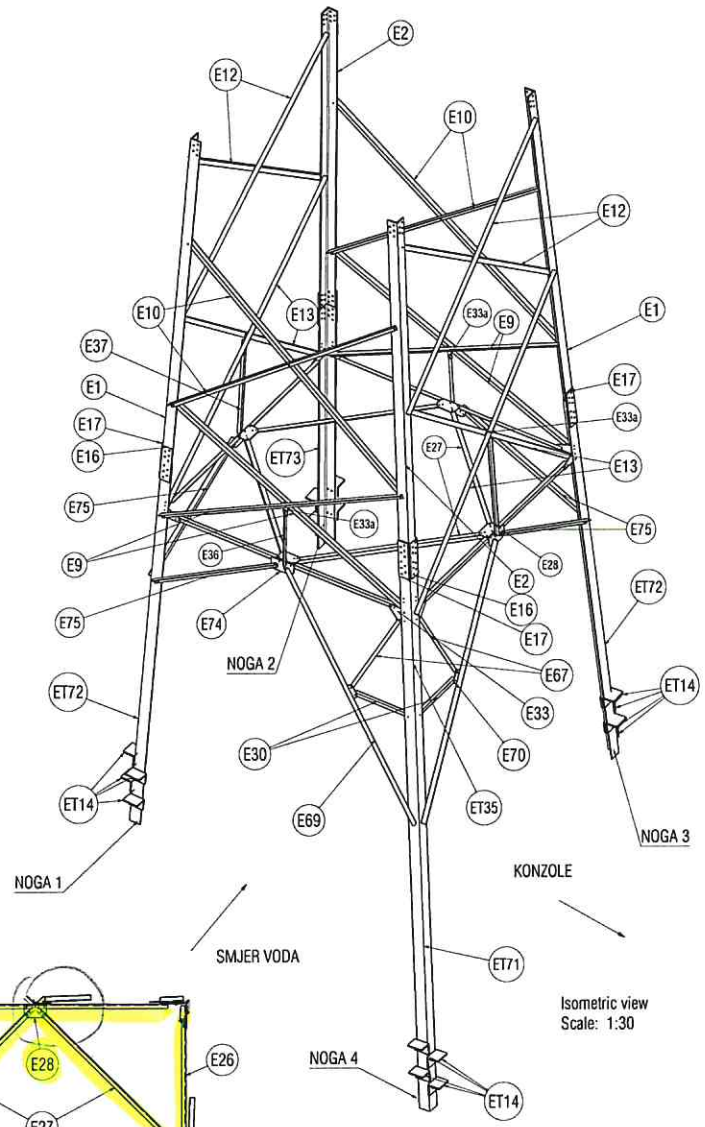

Isometric view
Scale: 1:30

STUP EG ZC 61/h
VISINA STUPA 17,8 m
TIP TEMELJA 1, 0, 1, 3, STUPNO MJESTO 77 (SM77)

Vijci čvrstoće 8.8 EN 898-1: 2005
Matice čvrstoće 8 EN 20898-2
Ravne podložne pločice EN ISO 887: 2005

Vrijedi za nacrtaj za izradu brej. Datum:				Šifra	0CSZ61T17E3
Mjerilo	Kontrolirao	D.Kern, dip.ing.		Nadnevak 28.08.2014	DALEKOVOD PROIZVODNJA
SM 77	Ispitao	D.Kern, dip.ing.		Ustanova	
	Crtao	D.Kern, dip.ing.			
	DIP INGLENE				
Mjerila 1:1	Pregledao	D.Kern, dip.ing.		Nacrt broj 14-8205	List 1-1018
	Ovlaštenje	D.Kern, dip.ing.			Br. Lista
	Materijal			Zamjena	GL-122/94

Naziv: STUP EG-ZC 61/h TEMELJNA ETAŽA VISINE 17,8 m

cad - 192[673]

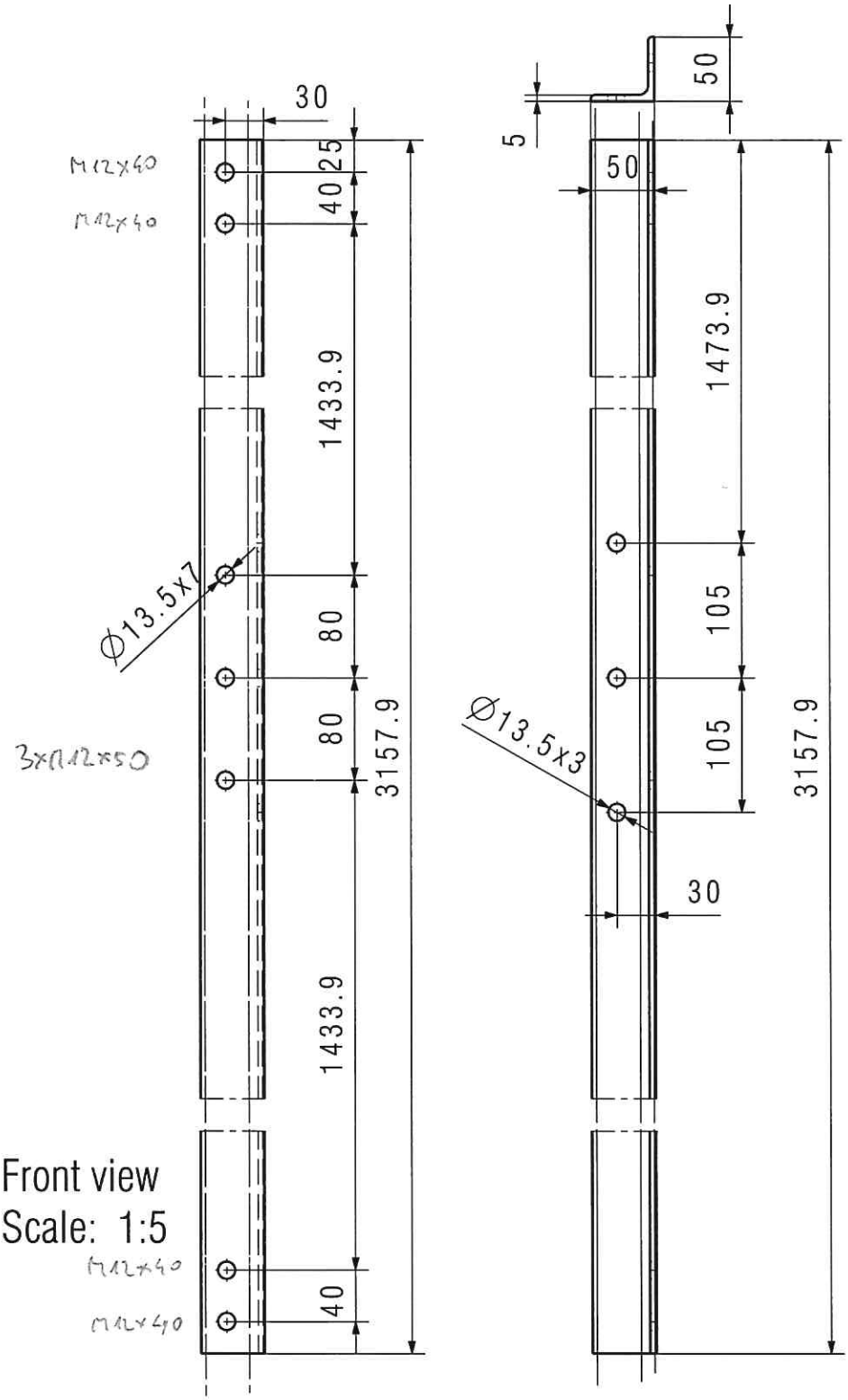

Front view
Scale: 1:5

Left view
Scale: 1:5

Vrijedi za nalog za izradu broj:				Šifra:
Datum:				
Masa (kg): 11,85	Ime	Potpis	Nadnevak: 08.07.2014.	DALEKOVOD PROIZVODNJA
Pozicija: E26	Konstruirao: D.Kirin, dip.ing.			
	Razradio: D.Kirin, dip.ing.		Izmjena:	
	Crtao: D.Kirin, dip.ing.			
	DIP.ING.EWE.:			
Mjerilo: 1:5	Pregledao: D.Kirin, dip.ing.			
	Odobrio: D.Kirin, dip.ing.			
	Materijal: S355JR		Nacrt broj: 14-8205	List: 21
Naziv: ZC 61 L profil				Sl. List: 22
			Zamjena:	QL-120/8R

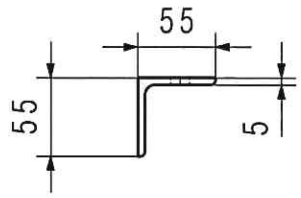

Bottom view
Scale: 1:5

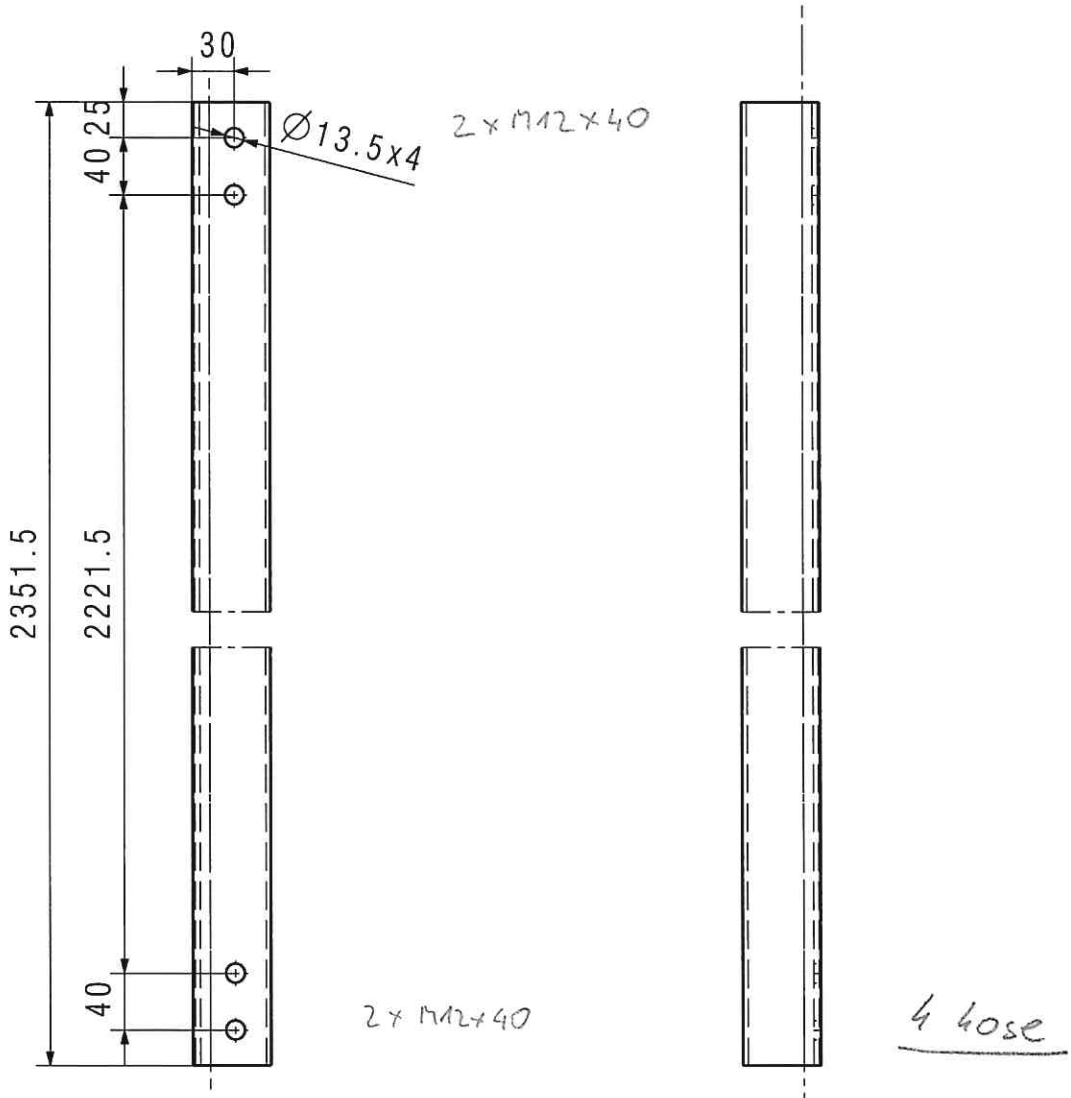

Front view
Scale: 1:5

Left view
Scale: 1:5

Vrijedi za nalog za izradu broj:			Šifra:
Datum:			
Masa (kg): 9,77	Ime	Potpis	Nadnevak: 08.07.2014.
Pozicija: E27	Konstruirao: D.Kirin, dip.ing.		
	Razradio: D.Kirin, dip.ing.		Izmjena:
	Crtao: D.Kirin, dip.ing.		
	DIP.ING.EWE.:		
Mjerilo: 1:5	Pregledao: D.Kirin, dip.ing.		
	Odobrio: D.Kirin, dip.ing.		
	Materijal: None		
Naziv: ZC 61 L profil			Nacrt broj: 14-8205
			List: 22
			Sl. List: 23
			Zamjena: QL-120/8R

DALEKOVOD
ZAGREB

ead - 1921673

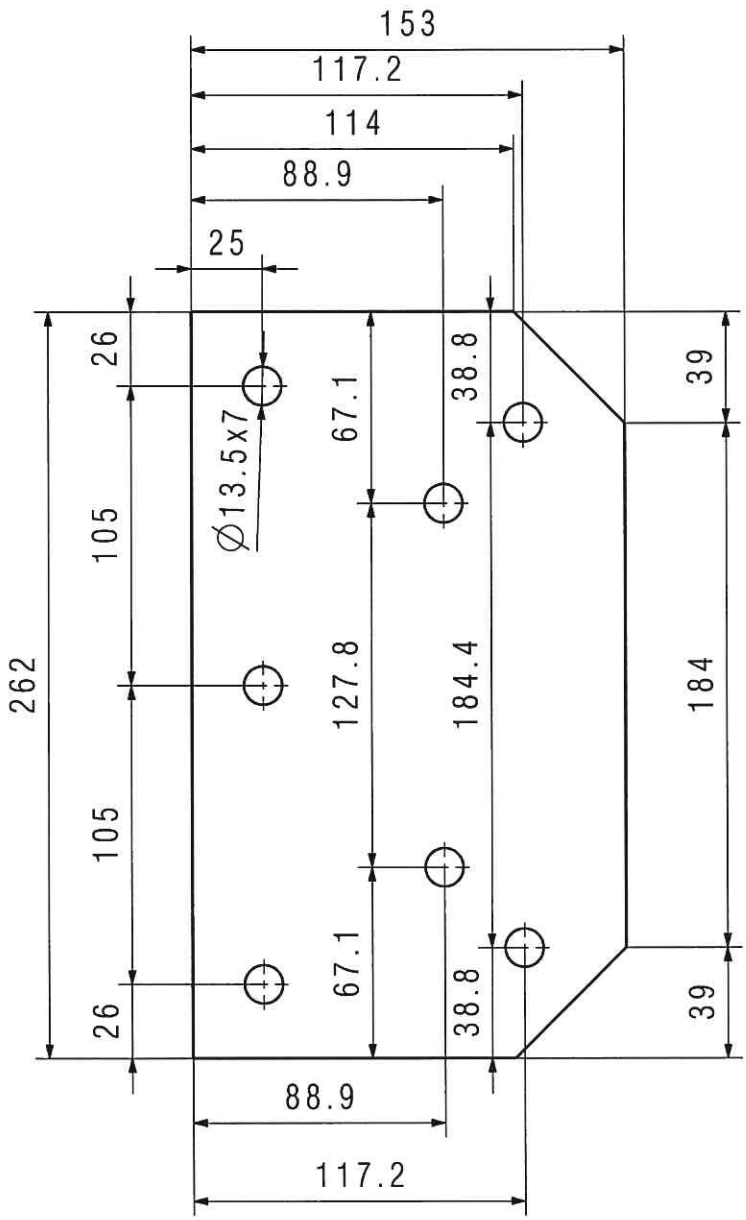

Front view
Scale: 2:5

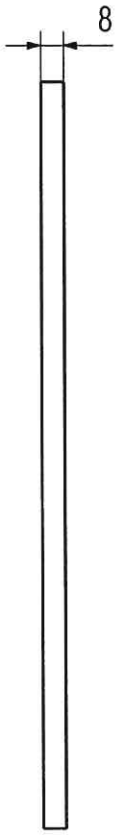

Left view
Scale: 2:5

1 kos

Vrijedi za nalog za izradu broj:				Šifra:	
Datum:					
Masa (kg): 0,3		Ime	Potpis	Nadnevak: 08.07.2014.	DALEKOVOD PROIZVODNJA
Pozicija: E28	Konstruirao:	D.Kirin, dip.ing.			
	Razradio:	D.Kirin, dip.ing.		Izmjena:	
	Crtao:	D.Kirin, dip.ing.			
	DIP.ING.EWE.:				
Mjerilo: 2:5	Pregledao:	D.Kirin, dip.ing.			
	Odobrio:	D.Kirin, dip.ing.			
	Materijal:			Nacrt broj: 14-8205	List: 23
Naziv: ZC 61 Lim					Sl. List: 24
				Zamjena:	QL-120/8R

ead - 1921673

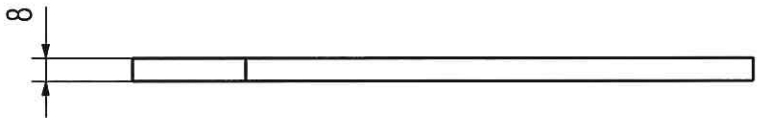

Bottom view
Scale: 2:5

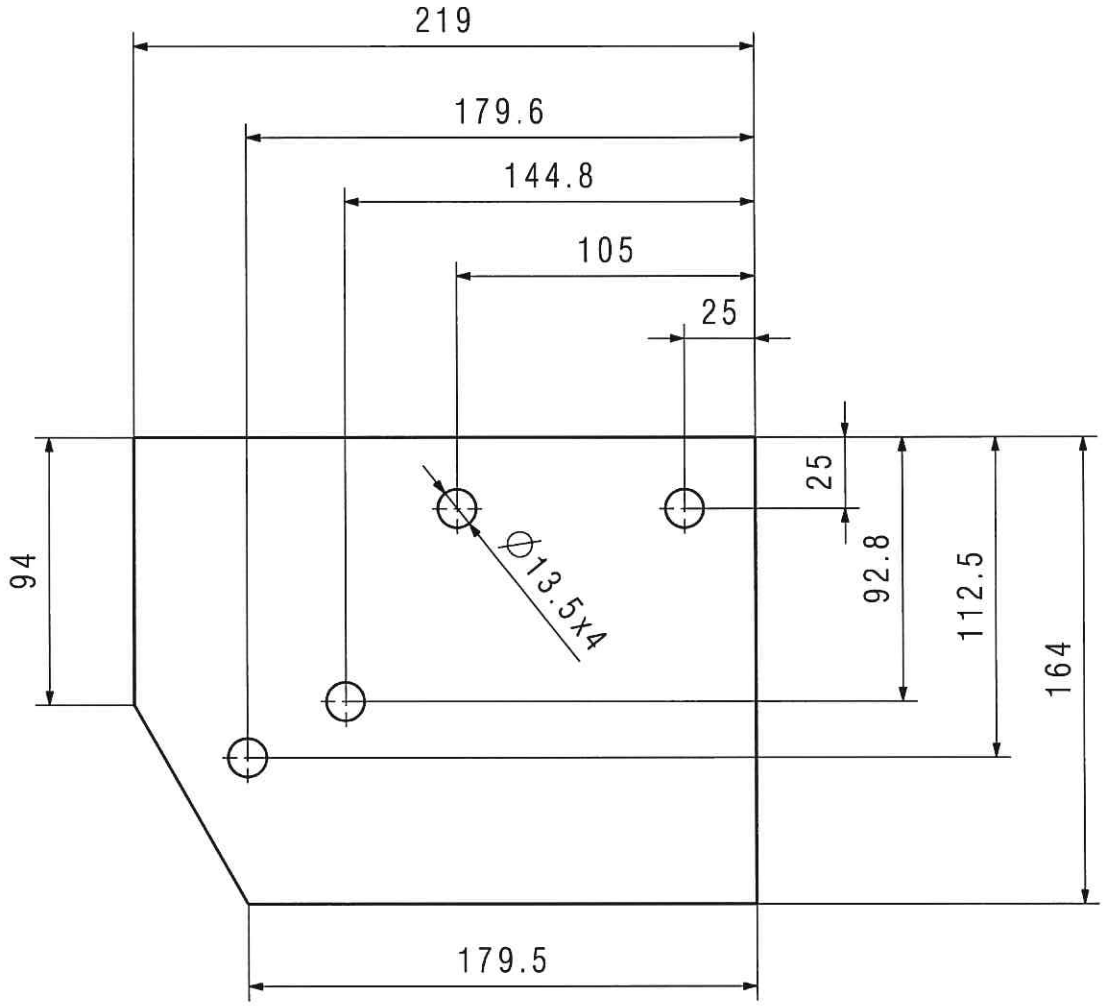

Front view
Scale: 2:5

1 kos

Vrijedi za nalog za izradu broj:				Šifra:	
Datum:					
Masa (kg): 2,13		Ime	Potpis	Nadnevak: 08.08.2014.	DALEKOVOD PROIZVODNJA
Pozicija: E76	Konstruirao:	D.Kirin, dip.ing.			
	Razradio:	D.Kirin, dip.ing.		Izmjena:	
	Crtao:	D.Kirin, dip.ing.			
	DIP.ING.EWE.:				
Mjerilo: 2:5	Pregledao:	D.Kirin, dip.ing.			
	Odobrio:	D.Kirin, dip.ing.			
	Materijal: S355JR				
Naziv: ZC 61 Lim				Nacrt broj: 14-8205	List: 116
					Sl. List: 116
				Zamjena:	QL-120/8R

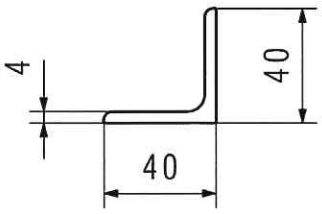

Bottom view
Scale: 2:5

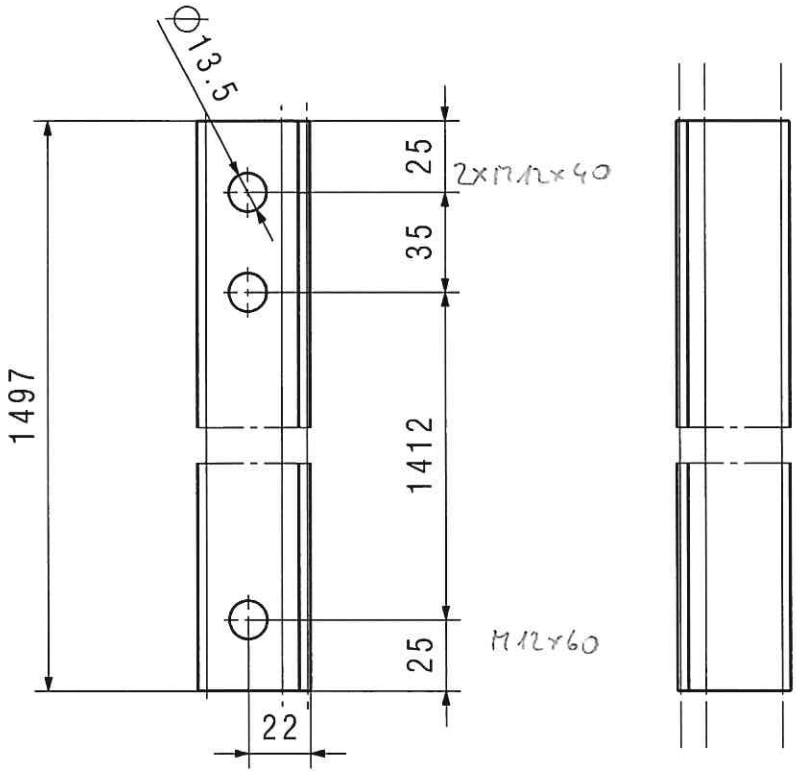

Front view
Scale: 2:5

Left view
Scale: 2:5

1 kos

Vrijedi za nalog za izradu broj:				Šifra:	
Datum:					
Masa (kg): 3,60		Ime	Potpis	Nadnevak:	
Pozicija: E37	Konstruirao:	D.Kirin, dip.ing.		09.07.2014.	DALEKOVOD
	Razradio:	D.Kirin, dip.ing.		Izmjena:	
	Crtao:	D.Kirin, dip.ing.			PROIZVODNJA
	DIP.ING.EWE.:				
Mjerilo: 2:5	Pregledao:	D.Kirin, dip.ing.			
	Odobrio:	D.Kirin, dip.ing.			
	Materijal: S355JR			Nacrt broj: 14-8205	List: 32
Naziv: ZC 61 L profil					Sl. List: 33
				Zamjena:	QL-120/8R

ead - 1921673

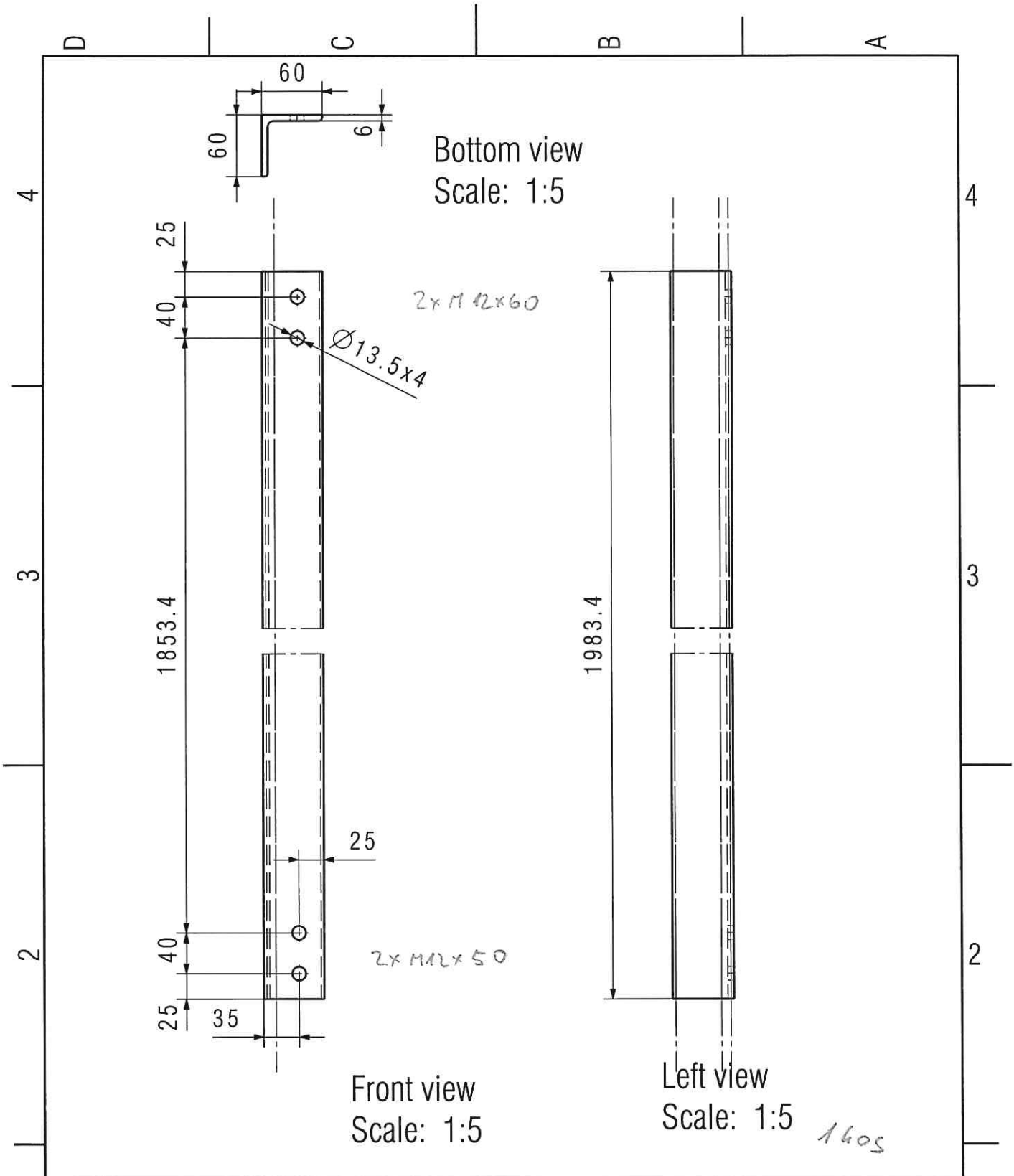

Vrijedi za nalog za izradu broj:				Šifra:	
Datum:					
Masa (kg): 10,68		Ime	Potpis	Nadnevak:	
Pozicija: E75	Konstruirao:	D.Kirin, dip.ing.		08.08.2014.	DALEKOVOD
	Razradio:	D.Kirin, dip.ing.		Izmjena:	PROIZVODNJA
	Crtao:	D.Kirin, dip.ing.			
	DIP.ING.EWE.:				
Mjerilo: 1:5	Pregledao:	D.Kirin, dip.ing.			
	Odobrio:	D.Kirin, dip.ing.			
	Materijal: S355JR			Nacrt broj: 14-8205	List: 115
Naziv: ZC 61 dijagonala					Sl. List: 116
				Zamjena:	QL-120/8R

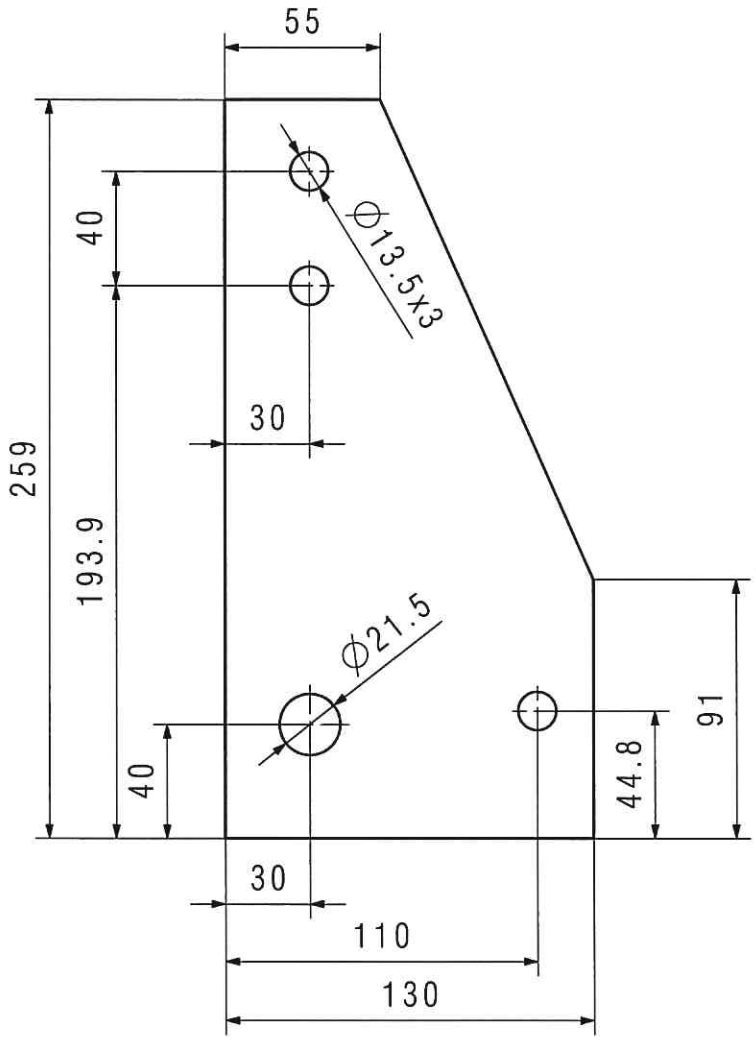

Front view
Scale: 2:5

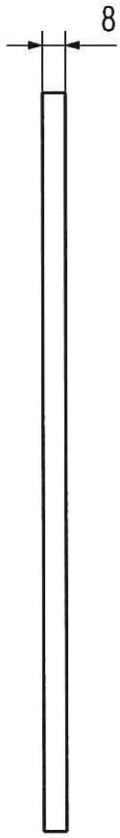

Left view
Scale: 2:5

2 kosa

Vrijedi za nalog za izradu broj:				Šifra:	
Datum:					
Masa (kg): 1,67		Ime	Potpis	Nadnevak:	
Pozicija: E33	Konstruirao:	D.Kirin, dip.ing.		09.07.2014.	DALEKOVOD
	Razradio:	D.Kirin, dip.ing.		Izmjena:	PROIZVODNJA
	Crtao:	D.Kirin, dip.ing.			
	DIP.ING.EWE.:				
Mjerilo: 2:5	Pregledao:	D.Kirin, dip.ing.			
	Odobrio:	D.Kirin, dip.ing.			
	Materijal: S355JR				
Naziv: ZC 61				Nacrt broj: 14-8205	List: 28
					Sl. List: 28a
				Zamjena:	QL-120/8R

ead - 1921673

2. PRILOGA 2

Copying, reproduction or any use not in conformity with the intended aplication and without consent of the DALEKOVOD PROIZVODNJA Ltd., Dugo Selo, Croatia is not permitted.

Umnožavanje, pretisak i upotreba izvan namjene i bez odobrenja DALEKOVOD PROIZVODNJE d.o.o., Dugo Selo, Hrvatska, nije dopušteno.

DALEKOVOD PROIZVODNJA društvo s ograničenom odgovornošću za proizvodnju i cinčanje	DV 110 kV + 20 kV ŽELEZNIKI - RTP BOHINJ MONTAŽNA DOKUMENTACIJA	BROJ : LIST / LISTOVA:

Investitor:
ELEKTRO GORENJSKA
Podjetje za distribucijo električne energije, d.d.
Kranj, Ul. Mirka Vadnova 3a
Slovenija

Izvedbenu dokumentaciju izradio:
DALEKOVOD PROIZVODNJA d.o.o.
Ulica Trnošćica 17
Dugo Selo
Lokacija: Velika Gorica, Vukomerička 9

Naziv građevine:
DV 110 kV + 20 kV ŽELEZNIKI - RTP BOHINJ

DV 110 kV + 20 kV ŽELEZNIKI - RTP BOHINJ

STUP:	EG NC63
VISINA:	VRH
ETAŽE:	A/B/C/D
ST MJESTO:	4,5,6,11,12,13,14,15,16,17,19,20 21,22,24,32,34,35,36,37,39,41,42,45 47,50,52,61,63,64,66,68,72,76,79,81 82,83,85,86,88,90,91,92,94,96,97,99 100,101,102,104,105,106,107,109,115

Velika Gorica, studeni 2014.

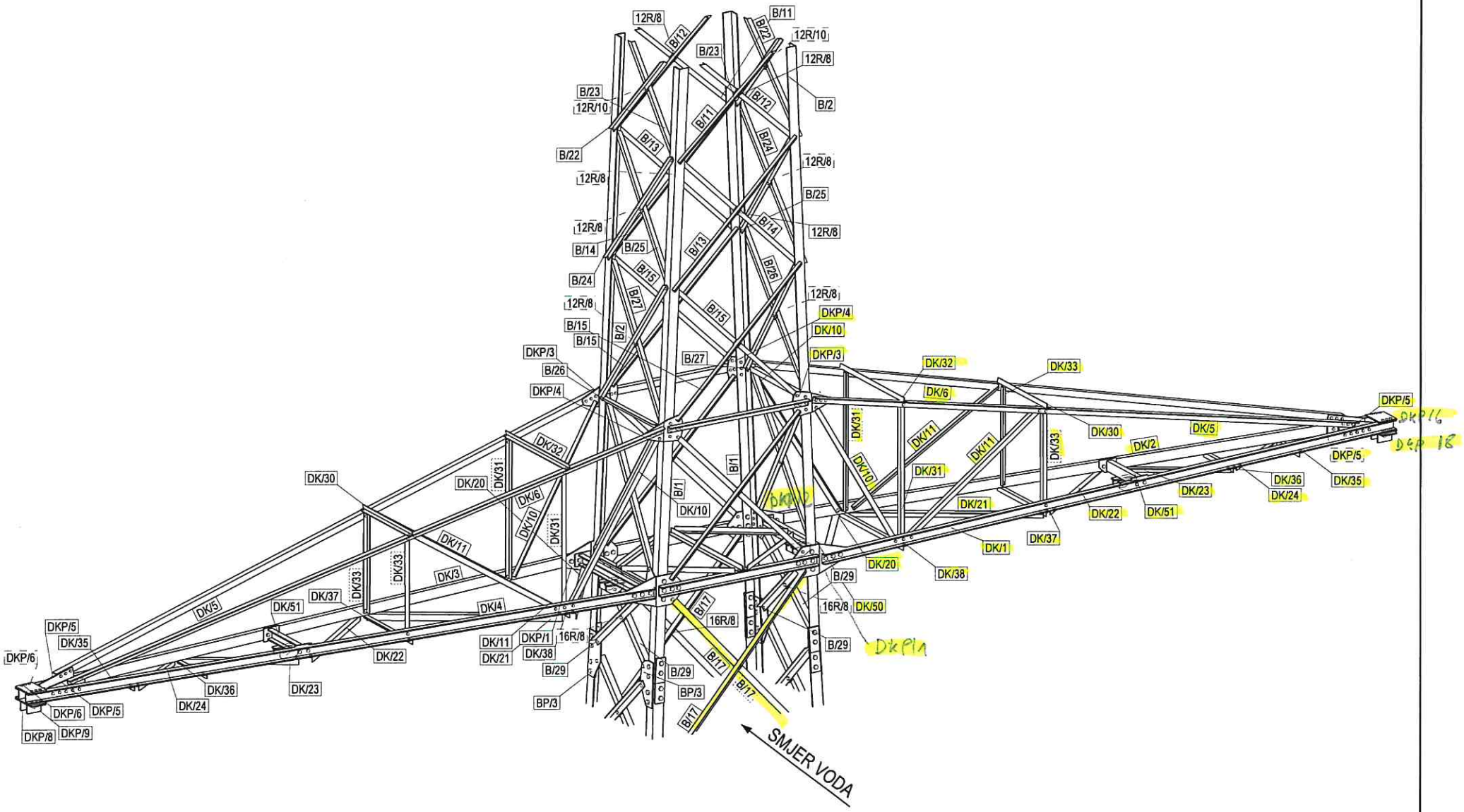

INVESTITOR	elektro gorenjska	CRTAO		
		PREGLED.		
PROJEKT	Železniki-RTP Bohinj	ODOBRIO	E.Simic	
NAZIV	EG_NC63_VRH	NAPOMENA	3D 2/4	

DALEKOVOD PROIZVODNJA d.o.o.za proizvodnju i izvozvoje
Trnovska b.b. 10370 Dugo Selo
Tel.(+385)(0)1)6229-900
Fax (+385)(0)1)6221-189
E-mail:tvornica@dalekovod.hr

MJERILO:	BROJ NACRTA	LIST

Umnožavanje, prenošenje i upotrebu izvan namjene i bez odobrenja DALEKOVOD PROIZVODNJA d.o.o. nije dopušteno

end - 1921673

Tekla Structures

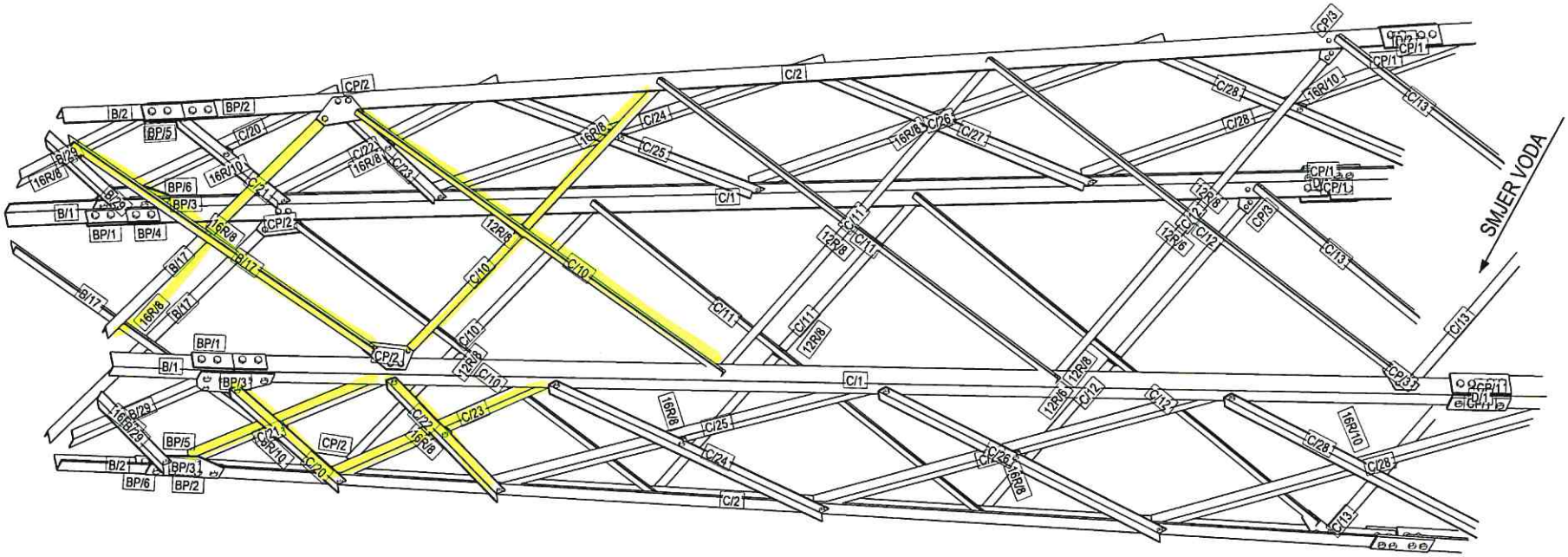

INVESTITOR	elektro gorenjska	CRTAO			DALEKOVOD PROJEKT d.o.o.
		PREGLED.			
PROJEKT	Železniki-RTP Bohinj	ODOBRIO	E.Simic		MJERILO: / BROJ NACRTA / LIST
NAZIV	EG_NC63_VRH	NAPOMENA	3D 3/4		

Umnožavanje, prenošenje i upotreba izvornog nacrtaca i bez odobrenja DALEKOVOD PROJEKT d.o.o. nije dopuštena

Tekla Structures

ead_1031673

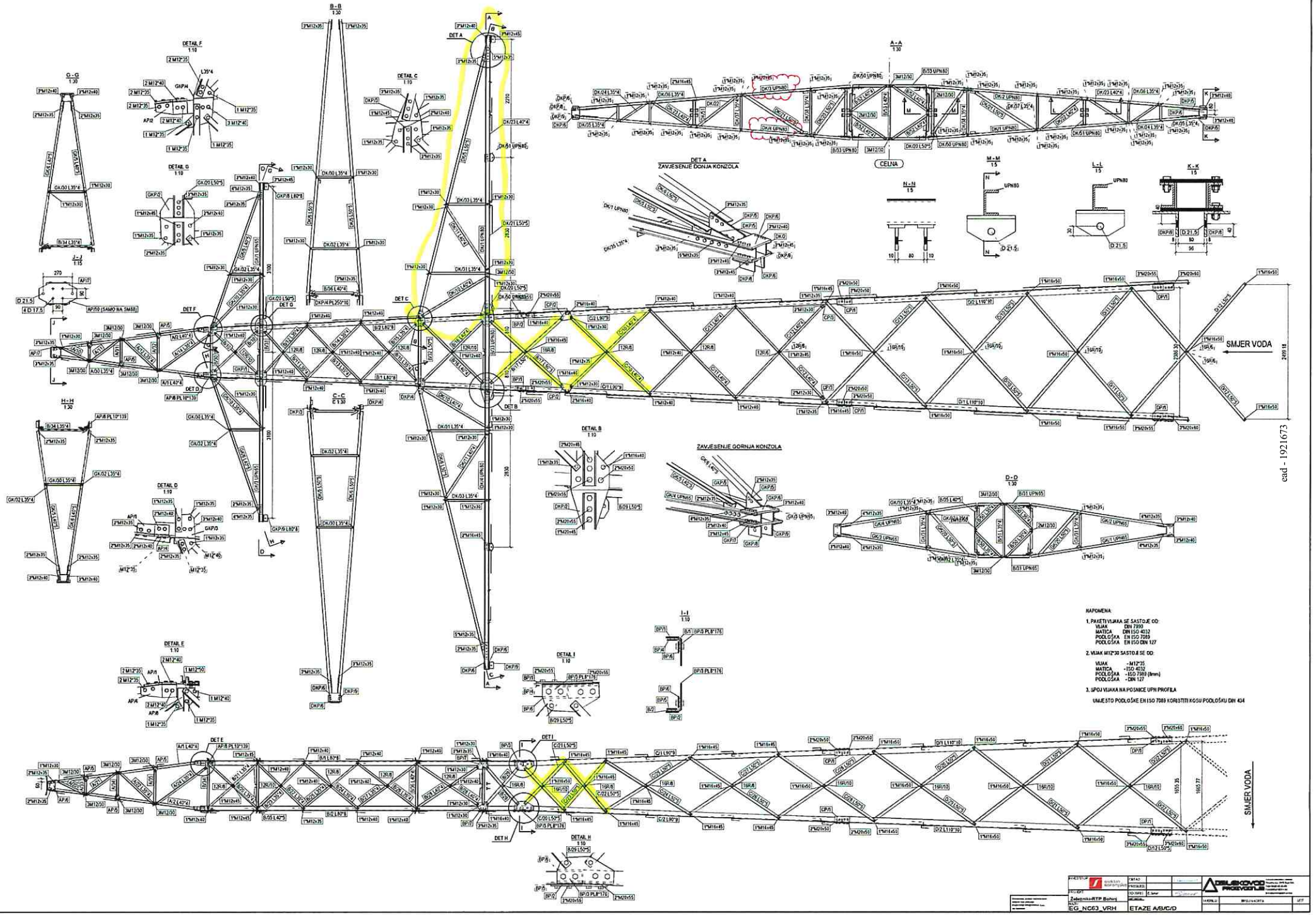
B-B 1:30
A-A 1:30
CELNA
DET A
ZAVJESENJE DONJA KONZOLA
ZAVJESENJE GORNJA KONZOLA
SMJER VODA
SMJER VODA
DETAIL F 1:10
DETAIL C 1:10
DETAIL G 1:10
DETAIL D 1:10
DETAIL E 1:10
DETAIL B 1:10
DETAIL I 1:10
DETAIL H 1:10
G-G 1:30
H-H 1:30
J-J 1:15
M-M 1:5
L-L 1:5
K-K 1:5
N-N 1:5
D-D 1:30
I-I 1:10
NAPOMENA:
1. PAKETI VIJAKA SE SASTOJE OD:
VIJAK DIN 7990
MATICA DIN ISO 4032
PODLOŠKA EN ISO 7089
PODLOŠKA EN ISO DIN 127
2. VIJAK M12*30 SASTOJI SE OD:
VIJAK -M12*35
MATICA -ISO 4032
PODLOŠKA -ISO 7089 (8mm)
PODLOŠKA -DIN 127
3. SPOJ VIJAKA NA POSNICE UPN PROFILA
UMJESTO PODLOŠKE EN ISO 7089 KORISTITI KOSU PODLOŠKU DIN 434
Zelenica-RTP Bakar
EG_NC63_VRH
ETAZE A/B/C/D
DIELSKOVIĆ PROJEKTIRANJE

ead - 1921673

dalekovod proizvodnja
www.dalekovod-proizvodnja.com
e-mail: product.dal@dalekovod.hr
tel : +385 1 6229 970
fax: + 385 1 6221 199

LISTA DIJELOVA

3.11.2014

OPIS: NC63 VRH
ETAZE A B C D

ŠIFRA: 0CSNC63VT03

POZICIJA	PROFIL	MATERIJAL	KOM	DULJINA	MASA	UKUPNO duljina	UKUPNO masa
Part pos	Profile	Material	Number	Length [mm]	Weight [kg]	Length sum	Weight sum
A/1	L40*4		2	2836	5672	6,9	13,7
A/2	L40*4		2	2836	5672	6,9	13,7
A/10	L35*4		2	537	1073	1,1	2,2
A/11	L35*4		2	658	1317	1,4	2,8
A/12	L35*4		2	844	1688	1,8	3,5
A/14	L35*4		2	1135	2269	2,4	4,8
A/20	L35*4		2	538	1075	1,1	2,3
A/21	L35*4		2	662	1324	1,4	2,8
A/22	L35*4		2	851	1702	1,8	3,6
A/24	L35*4		2	1143	2286	2,4	4,8
A/30	L35*4		2	281	561	0,6	1,2
A/31	L35*4		2	438	877	0,9	1,8
A/32	L35*4		2	623	1247	1,3	2,6
A/33	L35*4		2	285	569	0,6	1,2
A/34	L35*4		2	447	894	0,9	1,9
A/35	L35*4		2	636	1272	1,3	2,7
AP/1	PL10*62		2	62	125	0,9	1,8
AP/2	PL10*76		2	76	151	1,0	2,1
AP/3	PL10*66		2	66	132	1,0	2,0
AP/4	PL10*78		2	222	443	1,2	2,4
AP/5	PL5*88		12	112	1345	0,3	3,0
AP/6	PL10*1000		2	100	200	1,3	2,5
AP/7	PL10*196		1	200	200	7,6	7,6
AP/8	PL10*139		2	139	277	1,1	2,2
AP/10	PL10*190		1	190	190	4,4 SM88 -	4,4
B/1	L80*8		2	5996	11992	57,9	115,8
B/2	L80*8		2	5996	11992	57,9	115,8
B/10	L35*4		4	1104	4416	2,3	9,3
B/11	L35*4		2	1204	2407	2,5	5,0
B/12	L35*4		2	1204	2407	2,5	5,0
B/13	L35*4		2	1476	2952	3,1	6,2
B/14	L35*4		2	1476	2952	3,1	6,2
B/15	L35*4		4	1508	6032	3,2	12,6
B/16	L40*4		4	1588	6351	3,8	15,4
B/17	L50*5		4	1810	7240	6,8	27,3
B/20	L35*4		2	1274	2548	2,7	5,3
B/21	L35*4		2	1274	2548	2,7	5,3
B/22	L35*4		2	1237	2473	2,6	5,2
B/23	L35*4		2	1237	2473	2,6	5,2
B/24	L35*4		2	1340	2679	2,8	5,6
B/25	L35*4		2	1340	2679	2,8	5,6
B/26	L35*4		2	1418	2836	3,0	5,9
B/27	L35*4		2	1418	2836	3,0	5,9
B/28	L40*4		4	1400	5602	3,4	13,5
B/29	L50*5		4	923	3694	3,5	13,9
B/30	L40*4		2	866	1731	2,1	4,2
B/31	UPN65		2	959	1918	6,8	13,6
B/32	L50*5		2	1216	2432	4,6	9,2
B/33	UPN80		2	1370	2739	11,8	23,7
B/34	L35*4		2	870	1740	1,8	3,6

			kolitno	masa	skupna dolžina	skupna masa
B/35	L40*5	2	870	1740	2,6	5,2
B/36	L40*4	2	871	1742	2,1	4,2
B/37	L40*4	2	710	1420	1,7	3,4
B/50	L35*4	4	695	2781	1,5	5,8
B/51	L35*4	1	1024	1024	2,1	2,1
B/52	L40*4	4	841	3364	2,0	8,1
B/53	L40*4	1	1024	1024	2,5	2,5
BP/1	PL10*80	2	352	704	2,2	4,4
BP/2	PL10*80	2	352	704	2,2	4,4
BP/3	PL8*176	4	176	706	3,2	12,9
BP/4	PL6*65	2	352	704	1,1	2,2
BP/5	PL6*65	2	352	704	1,1	2,2
BP/6	PL6*75	4	75	301	1,1	4,6
BP/7	PL6*147	4	212	846	1,2	5,0
C/1	L90*9	2	5945	11890	72,3	144,7
C/2	L90*9	2	5945	11890	72,3	144,7
C/10	L40*4	4	2086	8343	5,0	20,2
C/11	L40*4	4	2322	9286	5,6	22,5
C/12	L40*4	4	2407	9630	5,8	23,3
C/13	L50*5	4	2721	10884	10,3	41,0
C/20	L50*5	2	1100	2200	4,1	8,3
C/21	L50*5	2	1099	2199	4,1	8,3
C/22	L50*5	2	1241	2482	4,7	9,4
C/23	L50*5	2	1241	2481	4,7	9,3
C/24	L50*5	2	1910	3820	7,2	14,4
C/25	L50*5	2	1910	3819	7,2	14,4
C/26	L50*5	2	2037	4074	7,7	15,4
C/27	L50*5	2	2037	4074	7,7	15,3
C/28	L50*5	4	2205	8822	8,3	33,2
CP/1	PLT105*12	8	280	2240	2,8	22,2
CP/2	PL6*138	4	217	868	1,1	4,5
CP/3	PL5*101	4	176	705	0,5	2,1
D/1	L110*10	2	5945	11890	98,9	197,9
D/2	L110*10	2	5945	11890	98,9	197,9
D/10	L50*5	4	2872	11485	10,8	43,3
D/11	L50*5	4	3035	12139	11,4	45,7
D/12	L50*5	4	3257	13027	12,3	49,1
D/20	L50*5	4	2356	9426	8,9	35,5
D/21	L50*5	4	2483	9932	9,4	37,4
D/22	L50*5	4	2634	10537	9,9	39,7
DK/1	UPN80	1	5212	5212	45,0	45,0
DK/2	UPN80	1	5212	5212	45,0	45,0
~~DK/3~~	~~UPN80~~	~~1~~	5212	5212	~~45,0~~	45,0
~~DK/4~~	~~UPN80~~	~~1~~	5212	5212	~~45,0~~	45,0
DK/5	L50*5	~~2~~ 1	5088	10176	19,2	38,3
DK/6	L50*5	~~2~~ 1	5088	10176	19,2	38,3
DK/10	L40*4	~~4~~ 2	1441	5764	3,5	13,9
DK/11	L40*4	~~4~~ 2	1434	5738	3,5	13,9
DK/20	L50*5	~~2~~ 1	1061	2122	4,0	8,0
DK/21	L50*5	~~2~~ 1	1452	2904	5,5	10,9
DK/22	L40*4	~~2~~ 1	992	1985	2,4	4,8
DK/23	L40*4	~~2~~ 1	880	1759	2,1	4,3
DK/24	L35*4	~~2~~ 1	632	1264	1,3	2,6
DK/30	L35*4	~~2~~ 1	701	1403	1,5	2,9
DK/31	L35*4	~~4~~ 2	1102	4408	2,3	9,2
DK/32	L35*4	~~2~~ 1	910	1821	1,9	3,8
DK/33	L35*4	~~4~~ 2	785	3139	1,6	6,6
DK/35	L35*4	~~2~~ 1	321	642	0,7	1,3
DK/36	L35*4	~~2~~ 1	418	836	0,9	1,8
DK/37	L35*4	~~2~~ 1	693	1387	1,5	2,9
DK/38	L35*4	~~2~~ 1	905	1810	1,9	3,8
DK/50	UPN80	~~2~~ 1	915	1829	12,4	24,8
DK/51	UPN80	~~2~~ 1	476	952	8,5	17,0
DKP/1	PL238*10	~~2~~ 1	472	945	6,7	13,4
DKP/2	PL238*10	~~2~~ 1	472	945	6,7	13,4

DKP/3	PL250*10	~~2~~ 1	315	630	3,3	6,6
DKP/4	PL250*10	~~2~~ 1	315	630	3,3	6,6
DKP/5	PL10*148	~~4~~ 2	148	594	2,7	10,9
DKP/6	PL10*206	~~4~~ 2	206	824	2,3	9,2
DKP/8	L80*8	~~2~~ 1	120	240	1,2	2,3
DKP/9	L80*8	~~2~~ 1	120	240	1,2	2,3
DP/1	PLT115*16	8	390	3120	5,6	45,1
GK/1	UPN65	1	2688	2688	19,1	19,1
GK/2	UPN65	1	2688	2688	19,1	19,1
GK/3	UPN65	1	2688	2688	19,1	19,1
GK/4	UPN65	1	2688	2688	19,1	19,1
GK/5	L40*5	2	2643	5286	7,8	15,6
GK/6	L40*5	2	2643	5286	7,8	15,6
GK/10	L35*4	4	1275	5101	2,7	10,7
GK/20	L50*5	2	1131	2262	4,3	8,5
GK/30	L35*4	2	718	1436	1,5	3,0
GK/31	L35*4	2	730	1461	1,5	3,1
GK/32	L35*4	4	611	2444	1,3	5,1
GKP/1	PL10*287	2	290	581	4,3	8,5
GKP/2	PL10*288	2	291	582	4,3	8,5
GKP/3	PL10*127	2	243	487	2,0	4,0
GKP/4	PL10*187	2	289	578	2,4	4,7
GKP/5	PL10*129	4	195	780	1,4	5,6
GKP/6	PL10*134	2	220	439	2,1	4,2
GKP/7	PL10*134	2	236	472	2,5	5,0
GKP/8	L80*8	2	120	240	1,2	2,3
GKP/9	L80*8	2	120	240	1,2	2,3
12R/6	PLT6*50	2	50	100	0,1	0,2
12R/8	PLT8*50	22	50	1103	0,2	3,5
12R/10	PLT10*50	6	50	301	0,2	1,2
16R/6	PLT6*50	4	50	201	0,1	0,5
16R/8	PLT8*50	10	50	501	0,2	1,6
16R/10	PLT10*50	16	50	802	0,2	3,1
						2492,3

~ 310 kg

STANDARD		VIJAK	KOM		
7990 KV. 8.8	VIJAK	~~20X60~~	~~24~~		
7990 KV. 8.8	VIJAK	20X55	~~68~~	M20x55	20 kos
7990 KV. 8.8	VIJAK	20X50	~~40~~		
7990 KV. 8.8	VIJAK	20X45	~~12~~		
7990 KV. 8.8	VIJAK	~~16X50~~	~~50~~		
7990 KV. 8.8	VIJAK	16X45	~~42~~	M16x45	6 kos + 32 kos = 38 kos
7990 KV. 8.8	VIJAK	16X40	~~28~~		
7990 KV. 8.8	VIJAK	12X50	~~2~~	M12x50	24 kos
7990 KV. 8.8	VIJAK	12X45	~~44~~		
7990 KV. 8.8	VIJAK	12X40	~~114~~	M12x40	88 kos
7990 KV. 8.8	VIJAK	12X35	~~246~~		
7990 KV. 8.8	VIJAK	12X30	~~168~~		

UZ VIJAK DOLAZI: MATICA DIN934 (EN ISO 4032)
PODLOŠKA EN ISO 7089
~~PODLOŠKA DIN127~~

	STANDARD	KOM
PODLOŠKE ZA M12	DIN434	~~104~~
	EN ISO 7089	~~470~~
	~~DIN127~~	~~574~~
PODLOŠKE ZA M16	EN ISO 7089	~~120~~
	~~DIN127~~	~~120~~
PODLOŠKE ZA M20	EN ISO 7089	~~144~~
	~~DIN127~~	~~144~~

ustrezno številu vijakov

NAPOMENA: Vijak M12/30 sastoji se od: vijak M12/35
Podloška DIN 7989 (d=8mm)
~~Podloška DIN 127~~
Matica EN ISO 4032

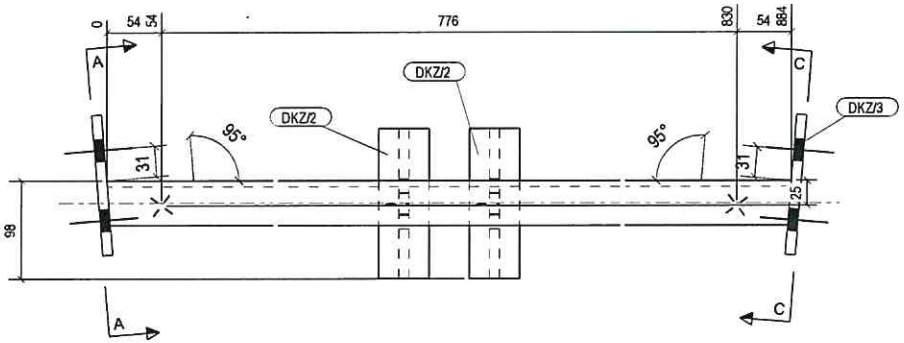

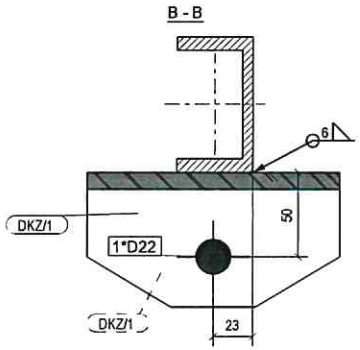

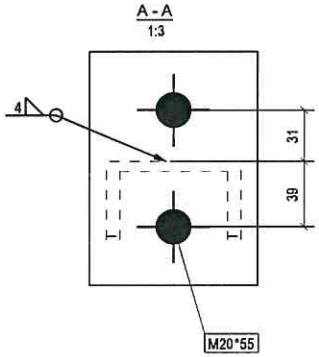

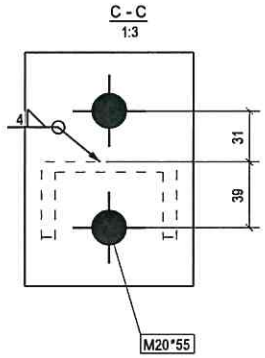

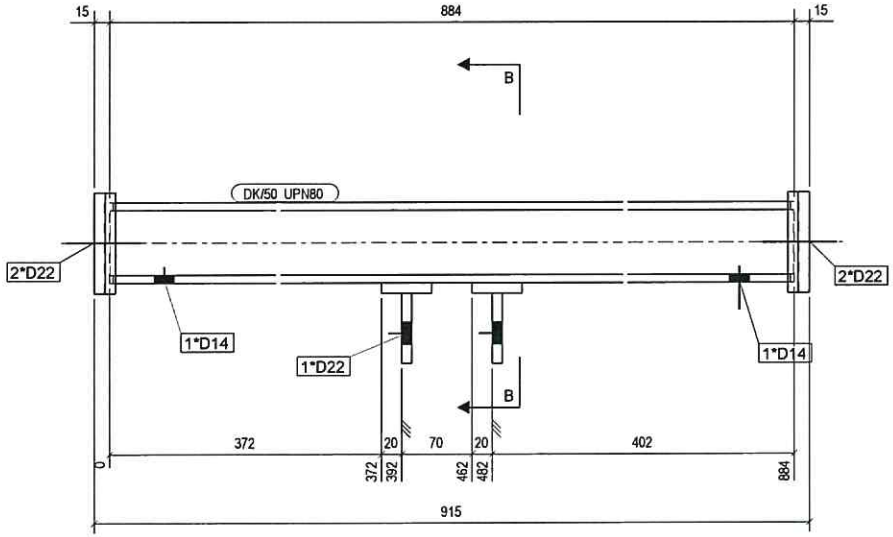

1	REV1	Dodane pozicije DKZ1 i DKZ2	T.Marko		10.11.2014
Br.	Oznaka rev.	Opis izmjene	Izradio:	Odobrio:	Datum:

NAPOMENE: ZAVARE IZVODITI U DEBLJINI 0.7 DEBLJINE TANJEG ELEMENTA
AKO NIJE MOGUAE IZVESTI OBOSTRANI KUTNI ZAVAR POTREBNO
JE IZVESTI SUEEONI ZAVAR

LISTA MATERIJALA ZA SKLOP — DK/50 — 2 — komada

OZNAKA	PROFIL	Materijal	kom	duljina	povrsina	tezina
DK/50	UPN80	S355J0	1	884	0.3	7.6
DKZ/1	PL10*70	S355J2	2	150	0.0	0.7
DKZ/2	PL10*50	S355J2	2	150	0.0	0.6
DKZ/3	PL10*100	S355J2	2	140	0.0	1.1
				Total	0.4	12.4

INVESTITOR: elektro gorenjska

CRTAO		T.Markovic
PREGLED.		
ODOBRIO	E.Simic	
NAPOMENA:		

DALEKOVOD PROJEKT d.o.o.
p.p. 3000 Zagreb, Savska cesta 32
Telefon: (+385 1) 6324-000
Fax: (+385 1) 6324-199
E-mail: marketing@dalekovod.hr

PROJEKT: Železniki-RTP Bohinj
NAZIV: EG_NC63_VRH
SIFRA: 0CSNC63VT03
NALOG: 1/219/25/2014
LIST: 1R1

Umnožavanje, prenosi i upotreba izvan namjene i bez odobrenja DALEKOVOD PROJEKT d.o.o. nije dopuštena

cad - 192163

Tekla Structures

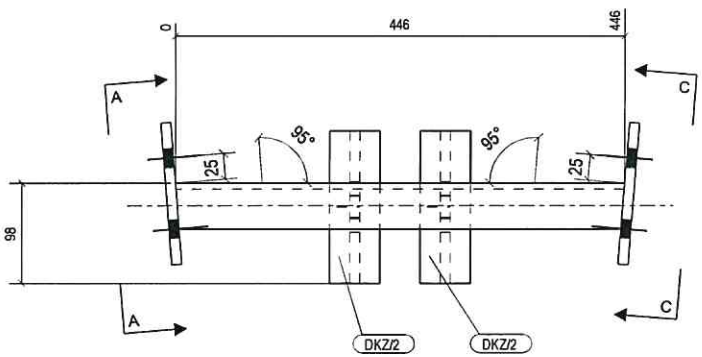

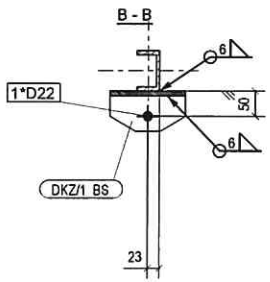

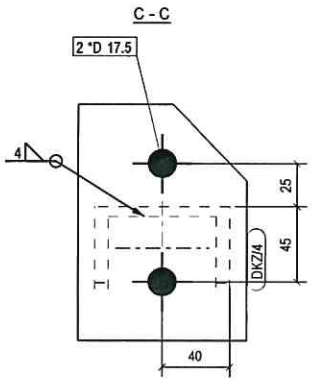

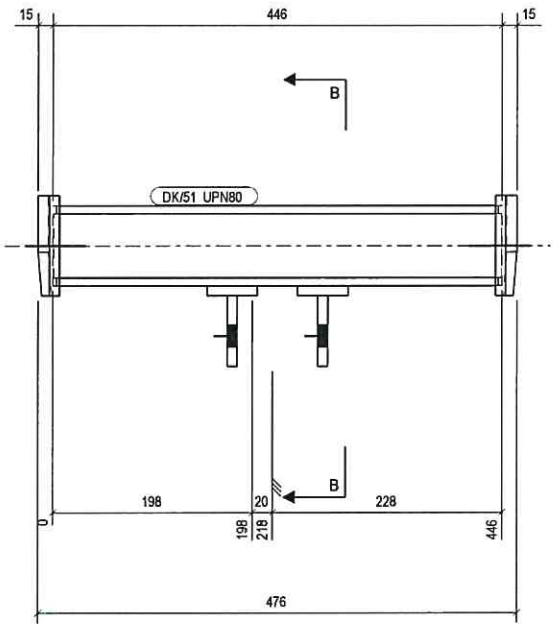

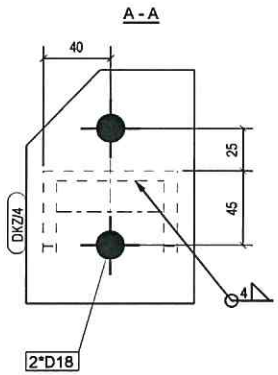

Br.	Oznaka rev.	Opis izmjene	Izradio:	Odobrio:	Datum:
1	REV1	Dodane pozicije DKZ1 i DKZ2	T.Marko		10.11.2014

NAPOMENE: ZAVARE IZVODITI U DEBLJINI 0.7 DEBLJINE TANJEG ELEMENTA
AKO NIJE MOGUAE IZVESTI OBOSTRANI KUTNI ZAVAR POTREBNO
JE IZVESTI SUEEONI ZAVAR

LISTA MATERIJALA ZA SKLOP — DK/51 — 2 — komada

OZNAKA	PROFIL	Materijal	kom	duljina	povrsina	tezina
DK/51	UPN80	S355J0	1	446	0.1	3.9
DKZ/1	PL10*70	S355J2	2	150	0.0	0.7
DKZ/2	PL10*50	S355J2	2	150	0.0	0.6
DKZ/4	PL10*100	S355J2	2	140	0.0	1.0
				Total	0.3	8.5

INVESTITOR: elektro gorenjska
PROJEKT: Železniki-RTP Bohinj
NAZIV: EG_NC63_VRH
CRTAO
PREGLED.
ODOBRIO E.Simic
NAPOMENA

DALEKOVOD PROJEKTIRANJE d.o.o.
SIFRA: 0CSNC63VT03
NALOG: 1/219/25/2014
LIST: 2R1

Umnožavanje, prenošenje i upotreba izvan nampene i bez ekvivalenta DALEKOVOD PROJEKTIRANJE d.o.o. nije dopuštena

Pozicija	Profil	Materijal	Kom	Duljina	Površina	Masa
DK/1	UPN80	S355J0	1	5211.9	1.62	45.0
ISKAZ				UKUPNO	1.62	45.0

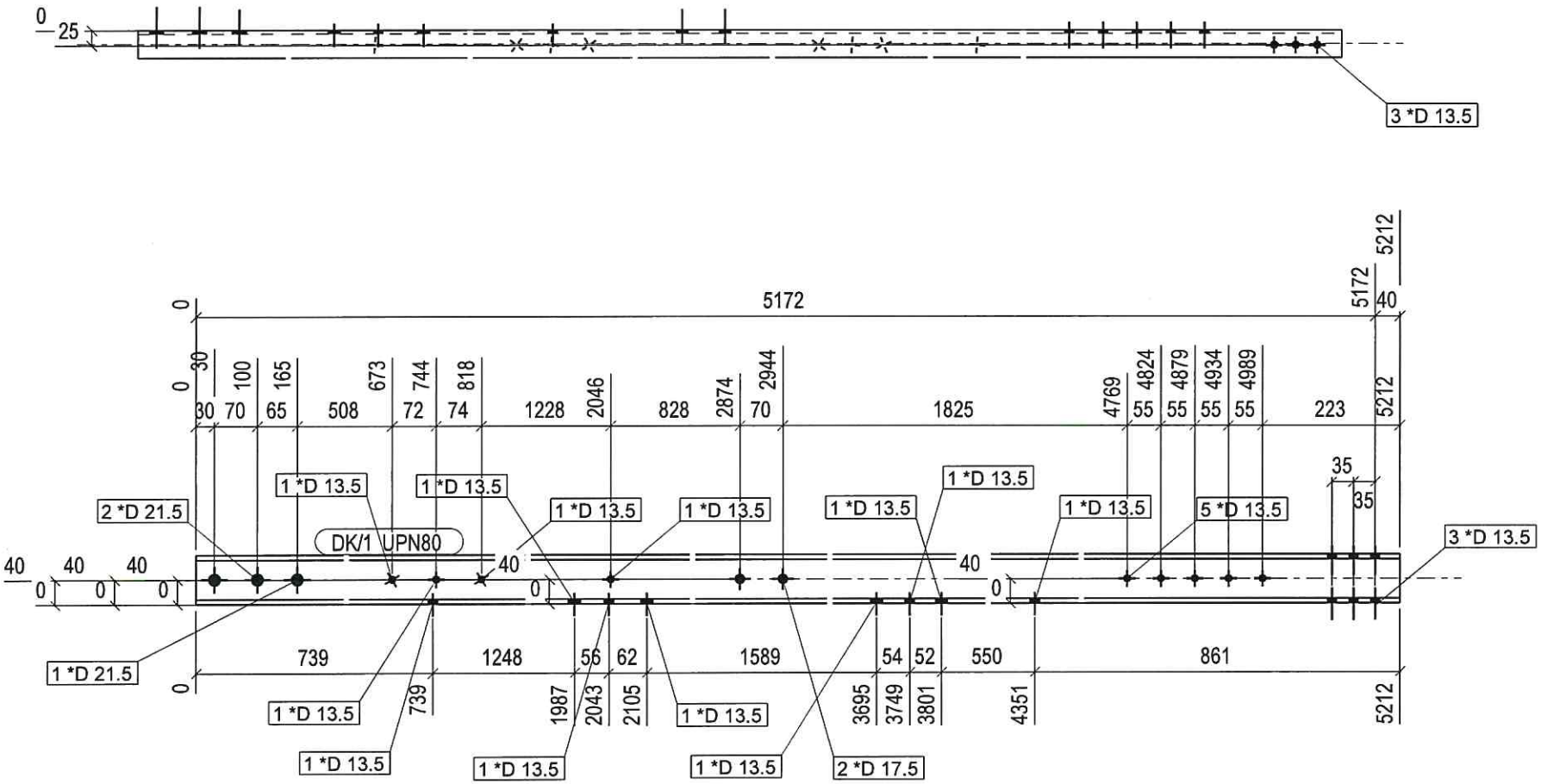

Br.	Oznaka rev.	Opis izmjene	Izradio:	Odobrio:	Datum:

INVESTITOR: elektro gorenjska

PROJEKT: Železniki-RTP Bohinj

NAZIV: EG_NC63_VRH

CRTAO		T. Pavlovanović
PREGLED.		
ODOBRIO	E.Simic	Simić

NAPOMENA:

Umnožavanje, pretisak i upotreba izvan namjene i bez odobrenja DALEKOVOD PROIZVODNJA d.o.o. nije dopušteno

DALEKOVOD PROIZVODNJA
d.o.o.za proizvodnju i cincanje
Trnoscica b.b. 10370 Dugo Selo
Tel.(+385)(01)6229-900
Fax (+385)(01)6221-199
E-mail:tvornica@dalekovod.hr

SIFRA	NALOG	LIST
0CSNC63VT03	1/219/25/014	92/147

Tekla Structures
cad - 1921673

DK/2	UPN80	S355J0	1	5211.9	1.62	45.0
Pozicija	Profil	Materijal	Kom	Duljina	Površina	Masa
ISKAZ				UKUPNO	1.62	45.0

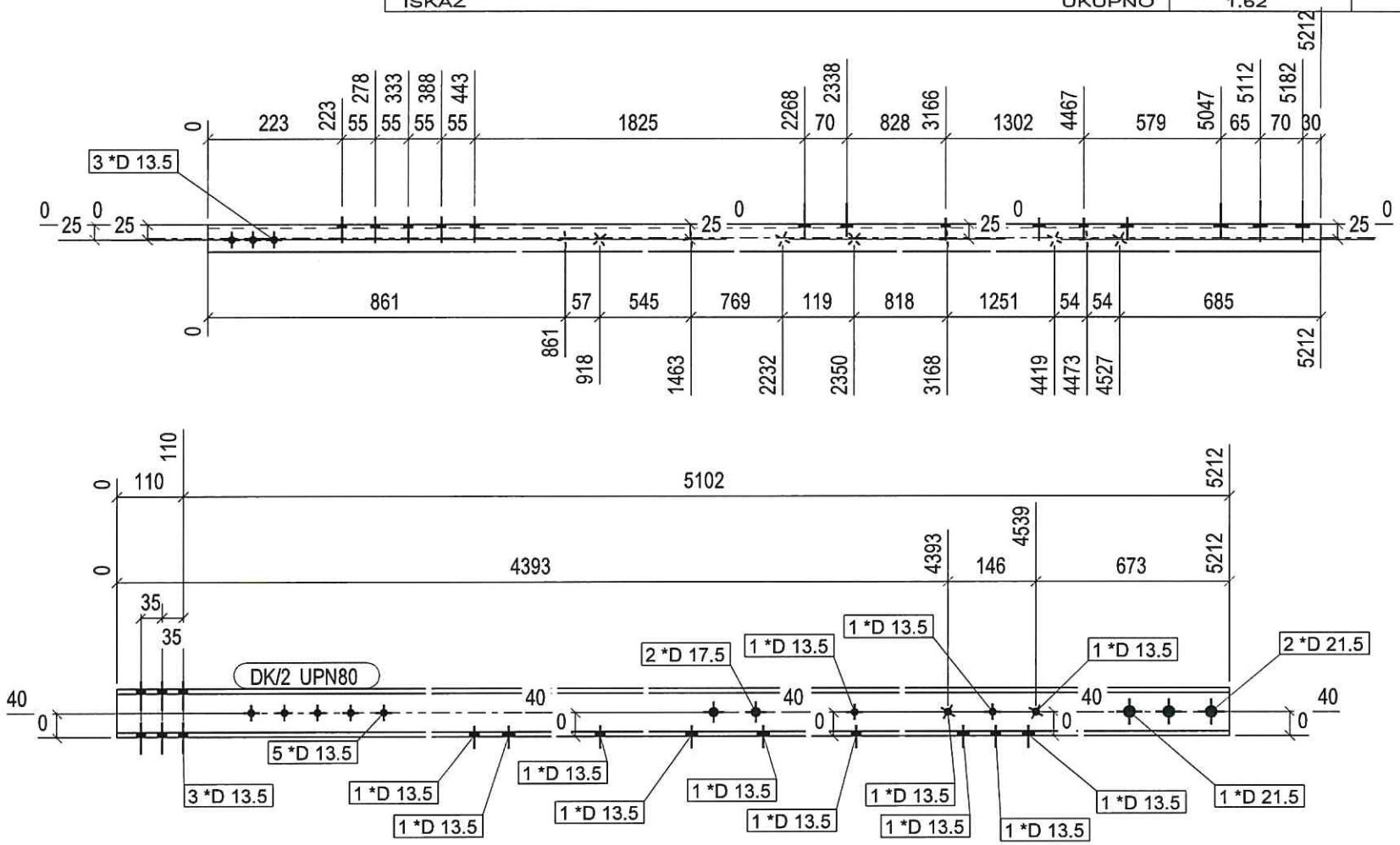

Br.	Oznaka rev.	Opis izmjene	Izradio:	Odobrio:	Datum:

INVESTITOR: elektro gorenjska

PROJEKT: Železniki-RTP Bohinj

NAZIV: EG_NC63_VRH

CRTAO | PREGLED. | ODOBRIO E.Simic

NAPOMENA:

Umnožavanje, pretisak i upotreba izvan namjene i bez odobrenja DALEKOVOD PROIZVODNJA d.o.o. nije dopušteno

DALEKOVOD PROIZVODNJA
d.o.o.za proizvodnju i cincanje
Trnoscica b.b. 10370 Dugo Selo
Tel.(+385)(01)6229-600
Fax (+385)(01)6221-199
E-mail:tvornica@dalekovod.hr

SIFRA	NALOG	LIST
0CSNC63VT03	1/219/25/014	93/147

Tekla Structures
cad - 192163

DK/5	L50*5	S355J0	2	5087.8	0.99	19.2
Pozicija	Profil	Materijal	Kom	Duljina	Površina	Masa
ISKAZ				UKUPNO	1.97	38.3

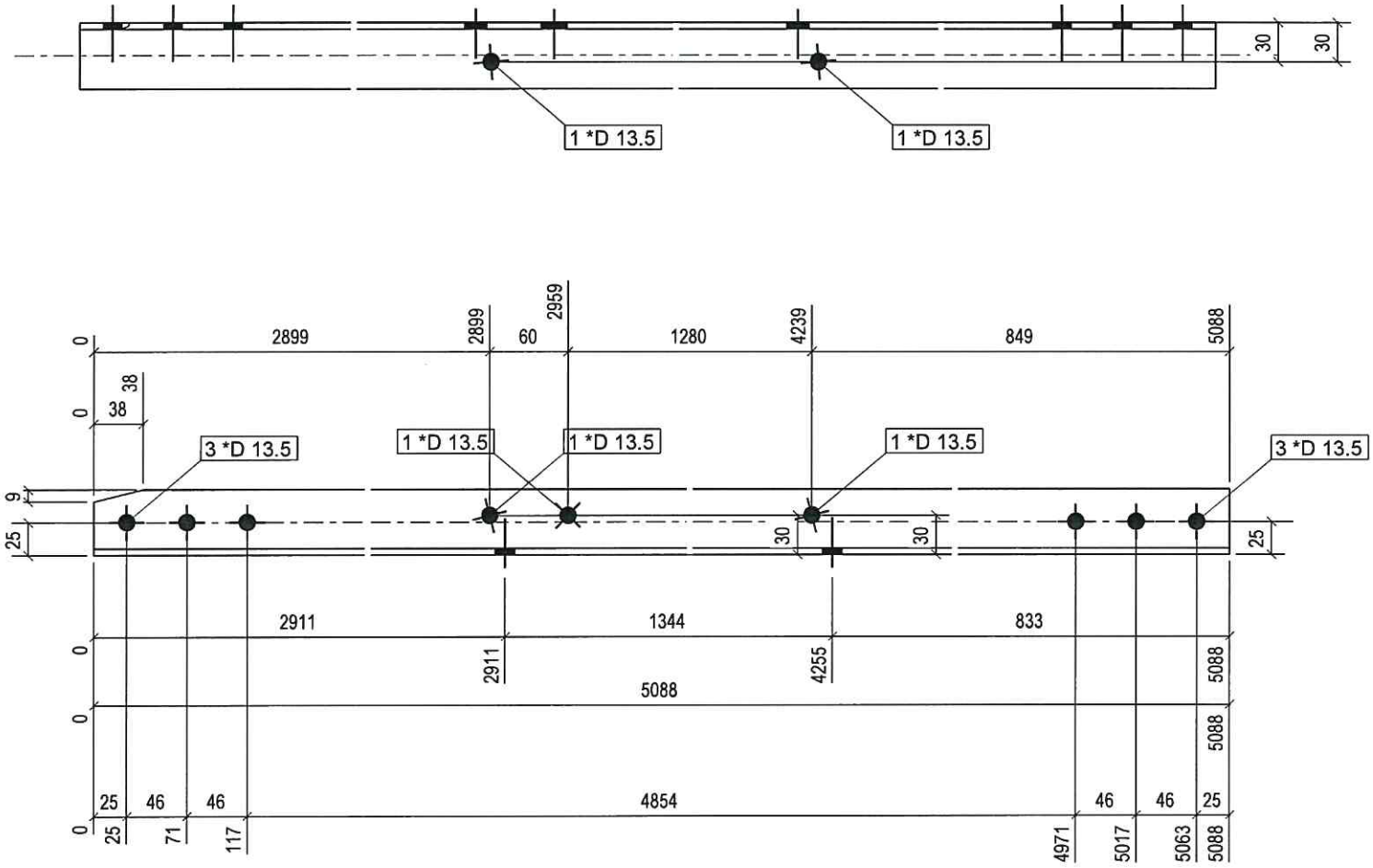

Br.	Oznaka rev.	Opis izmjene	Izradio:	Odobrio:	Datum:

INVESTITOR: elektro gorenjska

PROJEKT: Železniki-RTP Bohinj

NAZIV: EG_NC63_VRH

CRTAO		T. Markovinović
PREGLED.		
ODOBRIO	E.Simic	

NAPOMENA:

DALEKOVOD PROIZVODNJA
d.o.o.za proizvodnju i cincanje
Trnoscica b.b. 10370 Dugo Selo
Tel.(+385)(01)6229-900
Fax:(+385)(01)6221-199
E-mail:tvornica@dalekovod.hr

SIFRA	NALOG	LIST
0CSNC63VT03	1/219/25/014	96/147

Umnožavanje, pretisak i upotreba izvan namjene i bez odobrenja DALEKOVOD PROIZVODNJA d.o.o. nije dopušteno

Tekla Structures
cad - 192167/3

DK/6	L50*5	S355J0	2	5087.8	0.99	19.2
Pozicija	Profil	Materijal	Kom	Duljina	Površina	Masa
ISKAZ				UKUPNO	1.97	38.3

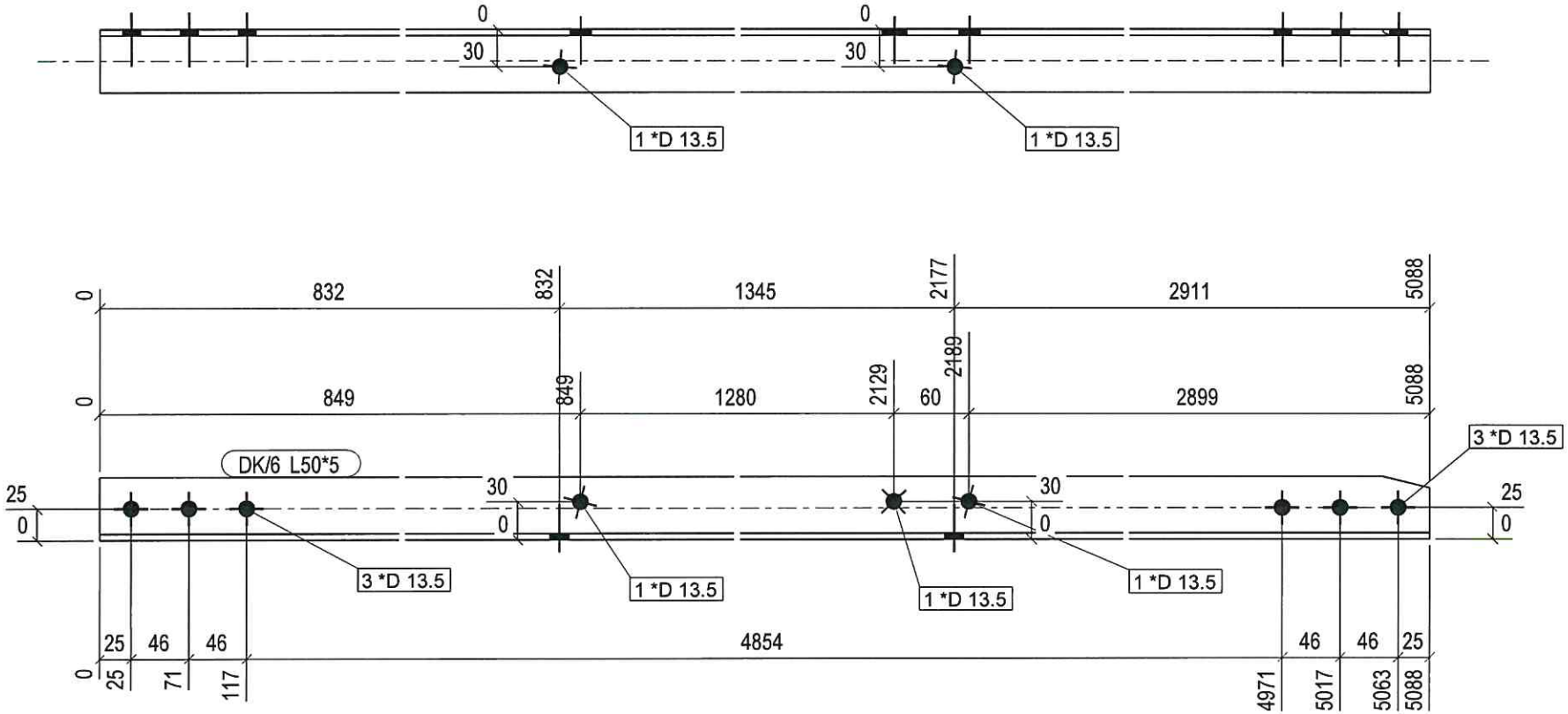

Br.	Oznaka rev.	Opis izmjene	Izradio:	Odobrio:	Datum:

INVESTITOR: elektro gorenjska

PROJEKT: Železniki-RTP Bohinj

NAZIV: EG_NC63_VRH

CRTAO		T. Markanović
PREGLED.		
ODOBRIO	E.Simic	

NAPOMENA:

Umnožavanje, pretisak i upotreba izvan namjene i bez odobrenja DALEKOVOD PROIZVODNJA d.o.o. nije dopušteno

DALEKOVOD PROIZVODNJA
d.o.o.za proizvodnju i cincanje
Trnoscica b.b. 10370 Dugo Selo
Tel.(+385)(01)6229-900
Fax.(+385)(01)6221-199
E-mail:tvornica@dalekovod.hr

SIFRA	NALOG	LIST
0CSNC63VT03	1/219/25/014	97/147

Tekla Structures
ead - 1921673

DK/10	L40*4	S355J0	4	1441.1	0.22	3.5
Pozicija	Profil	Materijal	Kom	Duljina	Površina	Masa
ISKAZ				UKUPNO	0.89	13.9

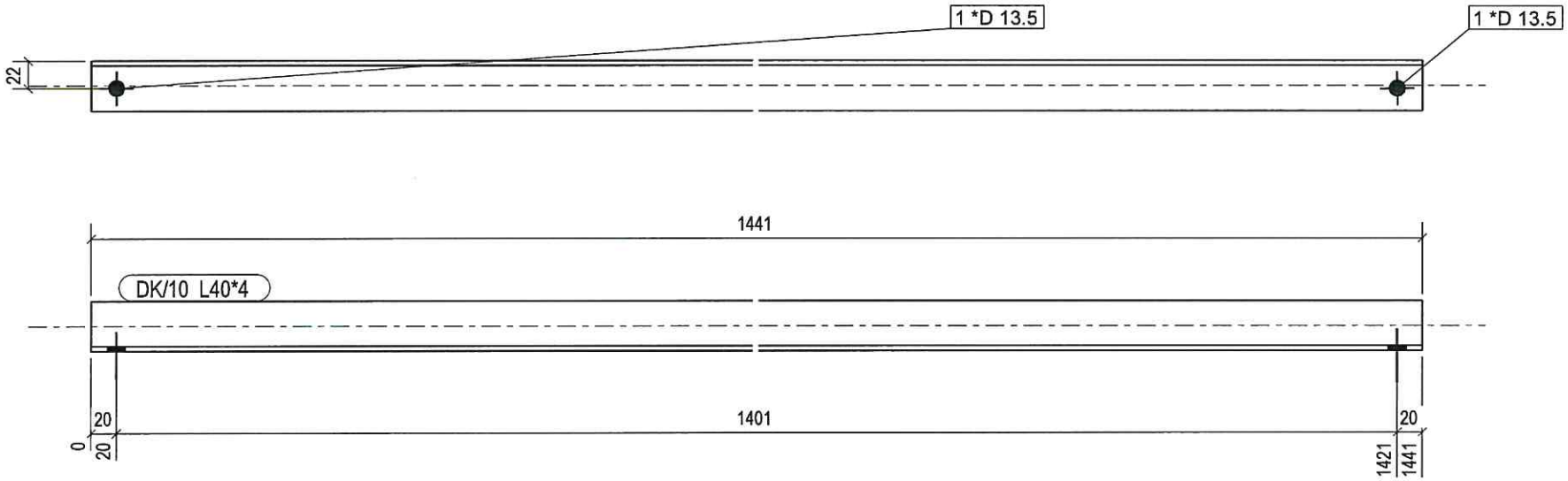

Br.	Oznaka rev.	Opis izmjene	Izradio:	Odobrio:	Datum:

INVESTITOR: elektro gorenjska

CRTAO: T. Markovinović

PREGLED.

ODOBRIO: E.Simic

NAPOMENA:

PROJEKT: Železniki-RTP Bohinj

NAZIV: EG_NC63_VRH

DALEKOVOD PROIZVODNJA
d.o.o.za proizvodnju i cincanje
Trnoscica b.b. 10370 Dugo Selo
Tel (+385)(01)6229-600
Fax (+385)(01)6221-199
E-mail tvornica@dalekovod.hr

SIFRA	NALOG	LIST
0CSNC63VT03	1/219/25/014	98/147

Umnožavanje, pretisak i upotreba izvan namjene i bez odobrenja DALEKOVOD PROIZVODNJA d.o.o. nije dopušteno

Tekla Structures
ead - 192167/3

DK/11	L40*4	S355J0	4	1434.5	0.22	3.5
Pozicija	Profil	Materijal	Kom	Duljina	Površina	Masa
ISKAZ				UKUPNO	0.89	13.9

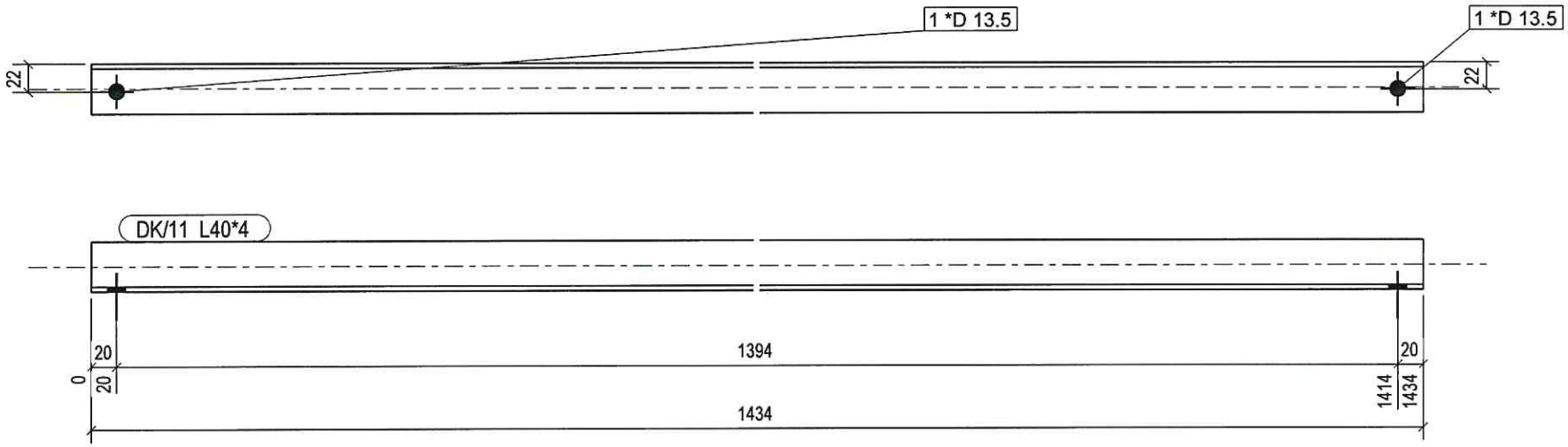

Br.	Oznaka rev.	Opis izmjene	Izradio:	Odobrio:	Datum:

INVESTITOR: elektro gorenjska

CRTAO: T. Pavkovanović

PREGLED.

ODOBRIO: E.Simic

NAPOMENA:

PROJEKT: Železniki-RTP Bohinj

NAZIV: EG_NC63_VRH

Umnožavanje, pretisak i upotreba izvan namjene i bez odobrenja DALEKOVOD PROIZVODNJA d.o.o. nije dopušteno

DALEKOVOD PROIZVODNJA
d.o.o.za proizvodnju i cincanje
Trnoscica b.b. 10370 Dugo Selo
Tel.(+385)(01)6229-600
Fax.(+385)(01)6221-199
E-mail:tvornica@dalekovod.hr

SIFRA	NALOG	LIST
0CSNC63VT03	1/219/25/014	99/147

Tekla Structures
ead - 1921673

DK/20	L50*5	S355J0	2	1060.9	0.21	4.0
Pozicija	Profil	Materijal	Kom	Duljina	Površina	Masa
ISKAZ				UKUPNO	0.41	8.0

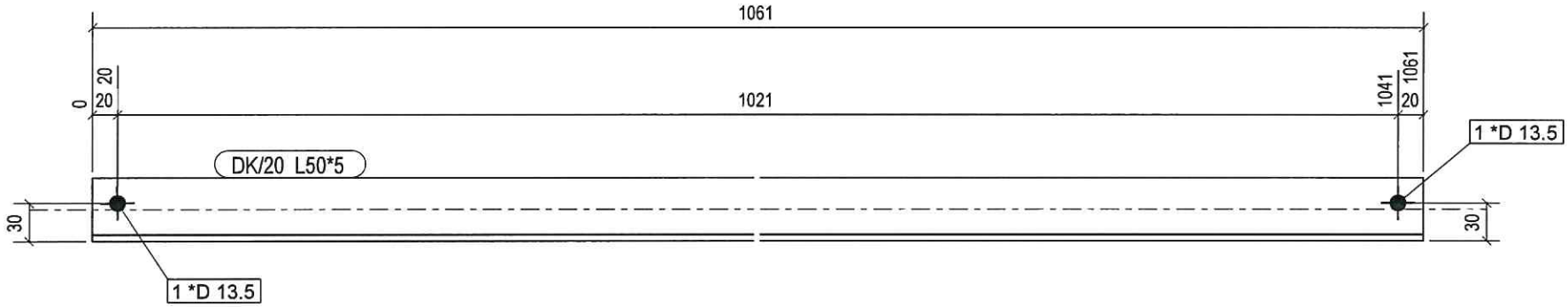

1	REV1	Promjena profila na L50*5	T.Marko		10.11.2014
Br.	Oznaka rev.	Opis izmjene	Izradio:	Odobrio:	Datum:

INVESTITOR: elektro gorenjska

CRTAO: T. Markovinović

PREGLED.:

ODOBRIO: E.Simic

NAPOMENA:

PROJEKT: Železniki-RTP Bohinj

NAZIV: EG_NC63_VRH

DALEKOVOD PROIZVODNJA d.o.o.za proizvodnju i rincanje
Trnoscica b.b. 10370 Dugo Selo
Tel.(+385)(01)6229-900
Fax (+385)(01)6221-199
E-mail tvornica@dalekovod.hr

SIFRA: 0CSNC63VT03

NALOG: 1/219/25/2014

LIST: 100R1

Umnožavanje, pretisak i upotreba izvan namjene i bez odobrenja DALEKOVOD PROIZVODNJA d.o.o. nije dopusteno

Tekla Structures
ead - 1921673

DK/21	L50*5	S355J0	2	1452.2	0.28	5.5
Pozicija	Profil	Materijal	Kom	Duljina	Površina	Masa
ISKAZ				UKUPNO	0.56	10.9

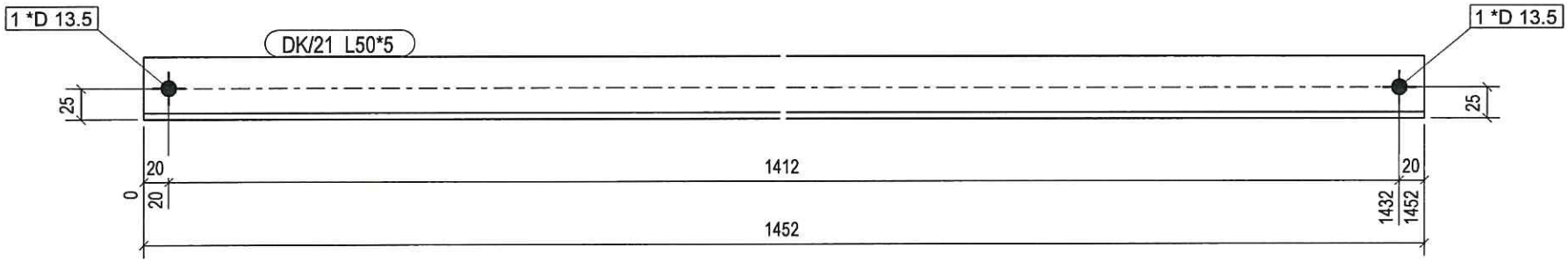

1	REV1	Promjena profila na L50*5	T.Marko		10.11.2014
Br.	Oznaka rev.	Opis izmjene	Izradio:	Odobrio:	Datum:

INVESTITOR: elektro gorenjska

CRTAO: T. Martinović

PREGLED.

ODOBRIO: E.Simic

NAPOMENA:

PROJEKT: Železniki-RTP Bohinj

NAZIV: EG_NC63_VRH

DALEKOVOD PROIZVODNJA d.o.o. za proizvodnju i cincanje, Trnoscica b.b. 10370 Dugo Selo, Tel.(+385)(01)6229-600, Fax (+385)(01)6221-199, E-mail:tvornica@dalekovod.hr

SIFRA: 0CSNC63VT03

NALOG: 1/219/25/2014

LIST: 101R1

Umnožavanje, pretisak i upotreba izvan namjene i bez odobrenja DALEKOVOD PROIZVODNJA d.o.o. nije dopušteno

Tekla Structures
cad - 192173

DK/22	L40*4	S355J0	2	992.4	0.15	2.4
Pozicija	Profil	Materijal	Kom	Duljina	Površina	Masa
ISKAZ				UKUPNO	0.31	4.8

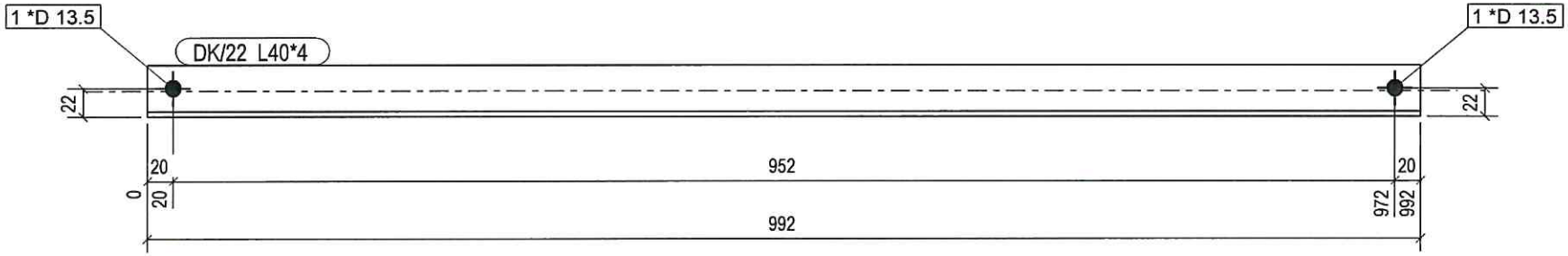

Br.	Oznaka rev.	Opis izmjene	Izradio:	Odobrio:	Datum:

INVESTITOR: elektro gorenjska

CRTAO: T. Pavkovović

PREGLED.

ODOBRIO: E.Simic

NAPOMENA:

PROJEKT: Železniki-RTP Bohinj

NAZIV: EG_NC63_VRH

Umnožavanje, prepisak i upotreba izvan namjene i bez odobrenja DALEKOVOD PROIZVODNJA d.o.o. nije dopušteno

DALEKOVOD PROIZVODNJA
d.o.o.za proizvodnju i cincanje
Trnoscica b.b, 10370 Dugo Selo
Tel.(+385)(01)6229-900
Fax:(+385)(01)6221-189
E-mail:tvornica@dalekovod.hr

SIFRA	NALOG	LIST
0CSNC63VT03	1/219/25/014	102/147

Tekla Structures
ead - 19216/73

DK/23	L40*4	S355J0	2	879.7	0.14	2.1
Pozicija	Profil	Materijal	Kom	Duljina	Površina	Masa
ISKAZ				UKUPNO	0.27	4.3

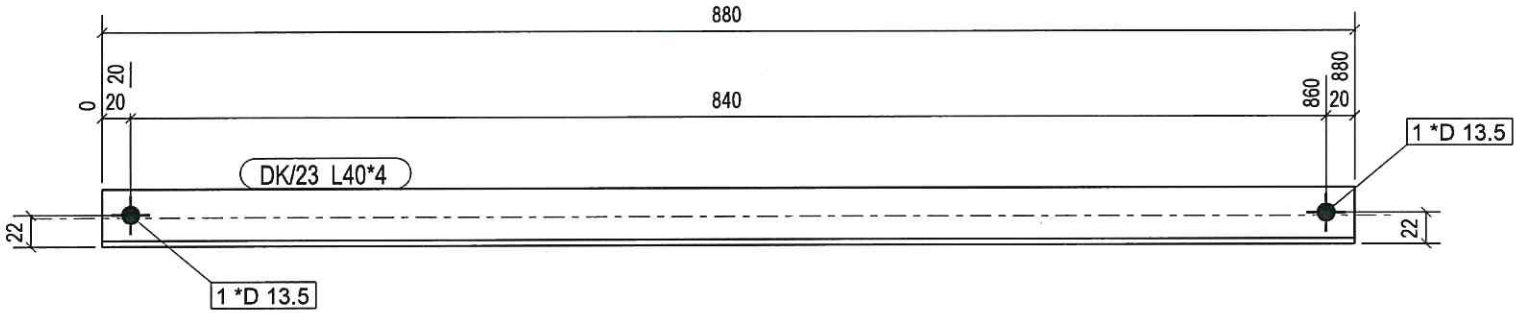

1	REV1	Promjena profila na L40x4	T.Marko		10.11.2014
Br.	Oznaka rev.	Opis izmjene	Izradio:	Odobrio:	Datum:

INVESTITOR: elektro gorenjska

PROJEKT: Železniki-RTP Bohinj

NAZIV: EG_NC63_VRH

CRTAO		T. Markovinović
PREGLED.		
ODOBRIO	E.Simic	Simić

NAPOMENA:

Umnožavanje, pretisak i upotreba izvan namjene i bez odobrenja DALEKOVOD PROIZVODNJA d.o.o. nije dopušteno

DALEKOVOD PROIZVODNJA
d.o.o.za proizvodnju i cincanje
Tmoscica b.b. 10370 Dugo Selo
Tel.(+385)(01)6229-900
Fax:(+385)(01)6221-199
E-mail:tvornica@dalekovod.hr

SIFRA	NALOG	LIST
0CSNC63VT03	1/219/25/2014	103R1

Tekla Structures
cad - 192167/3

DK/24	L35*4	S355J0	2	631.9	0.09	1.3
Pozicija	Profil	Materijal	Kom	Duljina	Površina	Masa
ISKAZ				UKUPNO	0.17	2.6

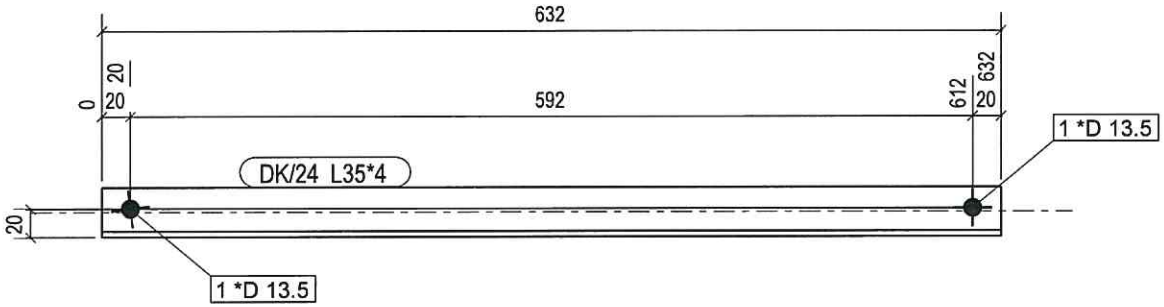

Br.	Oznaka rev.	Opis izmjene	Izradio:	Odobrio:	Datum:

INVESTITOR: elektro gorenjska

CRTAO		T. Martinović
PREGLED.		
ODOBRIO	E.Simic	

PROJEKT: Železniki-RTP Bohinj

NAZIV: EG_NC63_VRH

NAPOMENA:

Umnožavanje, pretisak i upotreba izvan namjene i bez odobrenja DALEKOVOD PROIZVODNJA d.o.o. nije dopušteno

DALEKOVOD PROIZVODNJA
d.o.o.za proizvodnju i rincanje
Trnoscica b.b. 10370 Dugo Selo
Tel.(+385)(01)6229-600
Fax:(+385)(01)6221-199
E-mail:tvornica@dalekovod.hr

SIFRA	NALOG	LIST
0CSNC63VT03	1/219/25/014	104/147

Tekla Structures
end - 19216/73

DK/30	L35*4	S355J0	2	701.3	0.10	1.5
Pozicija	Profil	Materijal	Kom	Duljina	Površina	Masa
ISKAZ				UKUPNO	0.19	2.9

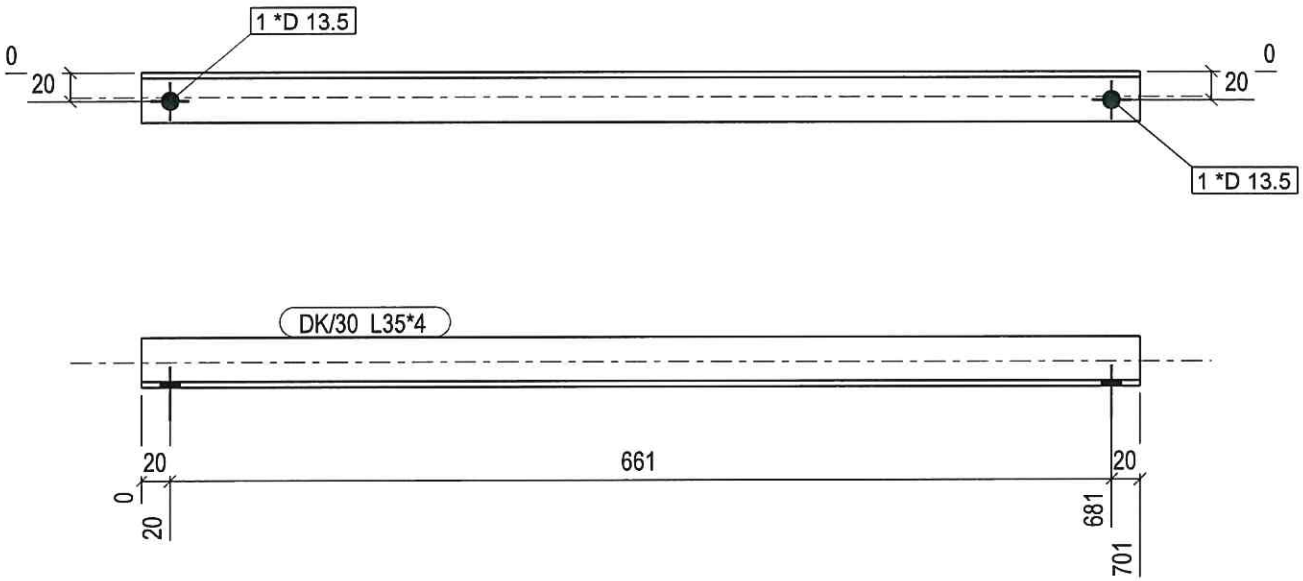

Br.	Oznaka rev.	Opis izmjene	Izradio:	Odobrio:	Datum:

INVESTITOR: elektro gorenjska

PROJEKT: Železniki-RTP Bohinj

NAZIV: EG_NC63_VRH

CRTAO		T. Markovinović
PREGLED.		
ODOBRIO	E.Simic	

NAPOMENA:

Umnožavanje, pretisak i upotreba izvan namjene i bez odobrenja DALEKOVOD PROIZVODNJA d.o.o. nije dopušteno

DALEKOVOD PROIZVODNJA
d.o.o.za proizvodnju i cincanje
Trnoscica b.b. 10370 Dugo Selo
Tel.(+385)(01)6229-000
Fax:(+385)(01)6221-199
E-mail:tvornica@dalekovod.hr

SIFRA	NALOG	LIST
0CSNC63VT03	1/219/25/014	105/147

Tekla Structures
ead - 19216/73

DK/31	L35*4	S355J0	4	1102.0	0.15	2.3
Pozicija	Profil	Materijal	Kom	Duljina	Površina	Masa
ISKAZ				UKUPNO	0.60	9.2

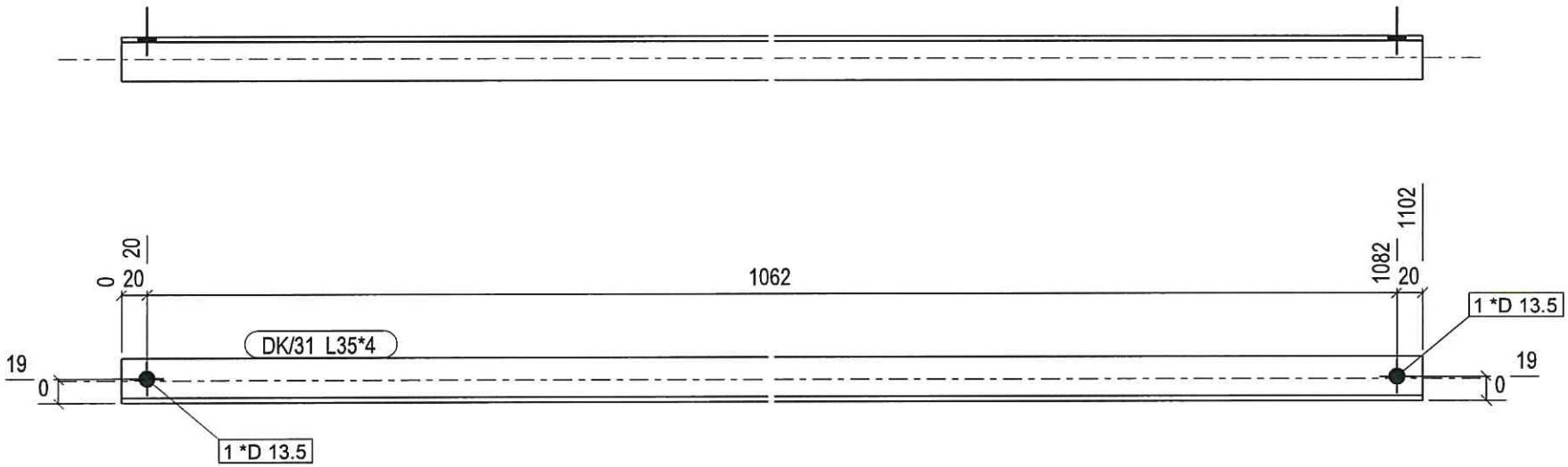

Br.	Oznaka rev.	Opis izmjene	Izradio:	Odobrio:	Datum:

INVESTITOR: elektro gorenjska

CRTAO		T. Pavkovović
PREGLED.		
ODOBRIO	E.Simic	

NAPOMENA:

PROJEKT: Železniki-RTP Bohinj

NAZIV: EG_NC63_VRH

Umnožavanje, pretisak i upotreba izvan namjene i bez odobrenja DALEKOVOD PROIZVODNJA d.o.o. nije dopušteno

DALEKOVOD PROIZVODNJA
d.o.o.za proizvodnju i cincanje
Trnoscica b.b. 10370 Dugo Selo
Tel.(+385)(01)6229-600
Fax.(+385)(01)6221-199
E-mail:tvornica@dalekovod.hr

SIFRA	NALOG	LIST
0CSNC63VT03	1/219/25/014	106/147

Tekla Structures
ead - 1921673

DK/32	L35*4	S355J0	2	910.3	0.12	1.9
Pozicija	Profil	Materijal	Kom	Duljina	Površina	Masa
ISKAZ				UKUPNO	0.25	3.8

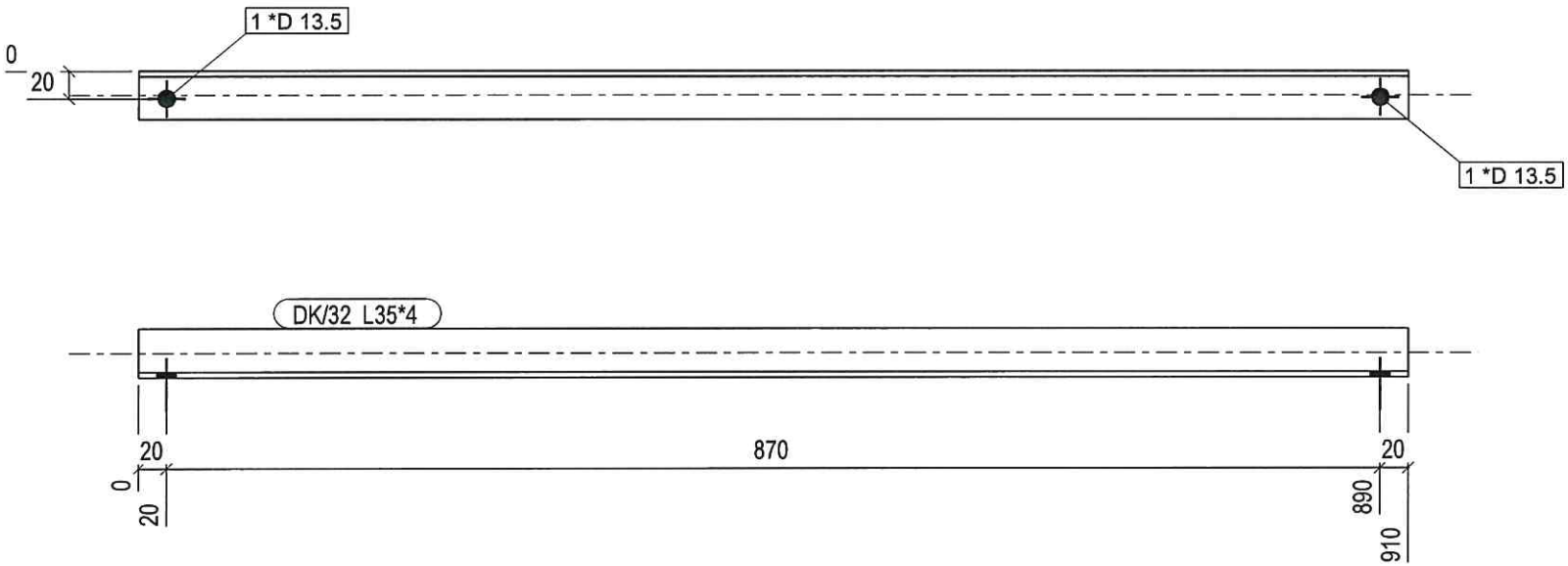

Br.	Oznaka rev.	Opis izmjene	Izradio:	Odobrio:	Datum:

INVESTITOR: elektro gorenjska

CRTAO: T. Novkusmović

PREGLED.

ODOBRIO: E.Simic

NAPOMENA:

PROJEKT: Železniki-RTP Bohinj

NAZIV: EG_NC63_VRH

Umnožavanje, prepisak i upotreba izvan namjene i bez odobrenja DALEKOVOD PROIZVODNJA d.o.o. nije dopušteno

DALEKOVOD PROIZVODNJA
d.o.o.za proizvodnju i cincanje
Trnscica b.b. 10370 Dugo Selo
Tel (+385)(01)6229-600
Fax (+385)(01)6221-199
E-mail tvornica@dalekovod.hr

SIFRA	NALOG	LIST
0CSNC63VT03	1/219/25/014	107/147

Tekla Structures
cad - 192167/3

DK/33	L35*4	S355J0	4	784.8	0.11	1.6
Pozicija	Profil	Materijal	Kom	Duljina	Površina	Masa
ISKAZ				UKUPNO	0.43	6.6

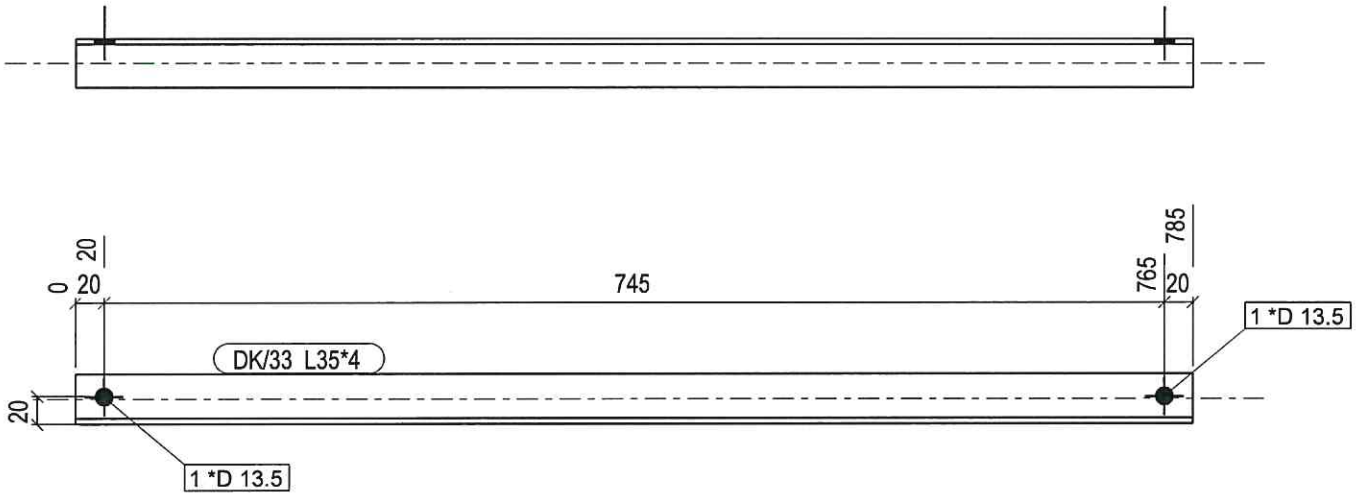

Br.	Oznaka rev.	Opis izmjene	Izradio:	Odobrio:	Datum:

INVESTITOR: elektro gorenjska

PROJEKT: Železniki-RTP Bohinj

NAZIV: EG_NC63_VRH

CRTAO: T. Markasović

PREGLED.

ODOBRIO: E.Simic

NAPOMENA:

Umnožavanje, pretisak i upotreba izvan namjene i bez odobrenja DALEKOVOD PROIZVODNJA d.o.o. nije dopušteno

DALEKOVOD PROIZVODNJA
d.o.o.za proizvodnju i cinčanje
Trnoscica b.b. 10370 Dugo Selo
Tel (+385)(01)6229-900
Fax (+385)(01)6221-199
E-mail tvornica@dalekovod.hr

SIFRA	NALOG	LIST
0CSNC63VT03	1/219/25/014	108/147

Tekla Structures
cad - 192163

DK/35	L35*4	S355J0	2	320.9	0.04	0.7
Pozicija	Profil	Materijal	Kom	Duljina	Površina	Masa
ISKAZ				UKUPNO	0.09	1.3

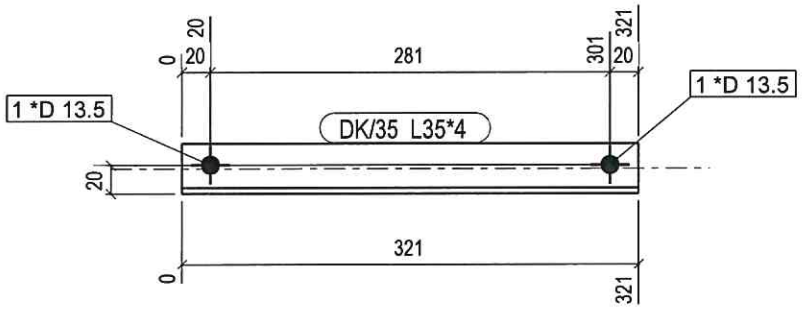

Br.	Oznaka rev.	Opis izmjene	Izradio:	Odobrio:	Datum:

INVESTITOR: elektro gorenjska

CRTAO: T. Pavlovanović

PREGLED.

ODOBRIO: E.Simic

NAPOMENA:

PROJEKT: Železniki-RTP Bohinj

NAZIV: EG_NC63_VRH

Umnožavanje, prepisak i upotreba izvan namjene i bez odobrenja DALEKOVOD PROIZVODNJA d.o.o. nije dopušteno

DALEKOVOD PROIZVODNJA
d.o.o.za proizvodnju i cincanje
Trnoscica b.b. 10370 Dugo Selo
Tel.(+385)(01)6229-900
Fax:(+385)(01)6221-199
E-mail:tvornica@dalekovod.hr

SIFRA	NALOG	LIST
0CSNC63VT03	1/219/25/014	109/147

Tekla Structures
cad - 192167.3

DK/36	L35*4	S355J0	2	418.1	0.06	0.9
Pozicija	Profil	Materijal	Kom	Duljina	Površina	Masa
ISKAZ				UKUPNO	0.11	1.8

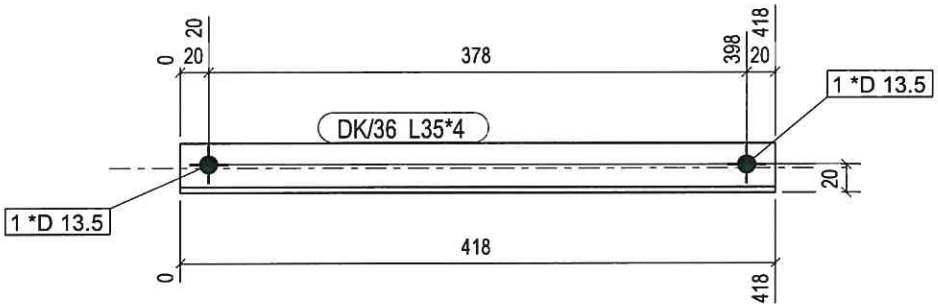

Br.	Oznaka rev.	Opis izmjene	Izradio:	Odobrio:	Datum:

INVESTITOR: elektro gorenjska

CRTAO: T. Pavlovčanović

PREGLED.

ODOBRIO: E.Simic

NAPOMENA:

PROJEKT: Železniki-RTP Bohinj

NAZIV: EG_NC63_VRH

DALEKOVOD PROIZVODNJA
d.o.o.za proizvodnju i cincanje
Trnoscica b.b. 10370 Dugo Selo
Tel.(+385)(01)6229-900
Fax:(+385)(01)6221-199
E-mail:tvornica@dalekovod.hr

SIFRA	NALOG	LIST
0CSNC63VT03	1/219/25/014	110/147

Umnožavanje, pretisak i upotreba izvan namjene i bez odobrenja DALEKOVOD PROIZVODNJA d.o.o. nije dopušteno

Tekla Structures
cad - 1921673

DK/37	L35*4	S355J0	2	693.4	0.09	1.5
Pozicija	Profil	Materijal	Kom	Duljina	Površina	Masa
ISKAZ				UKUPNO	0.19	2.9

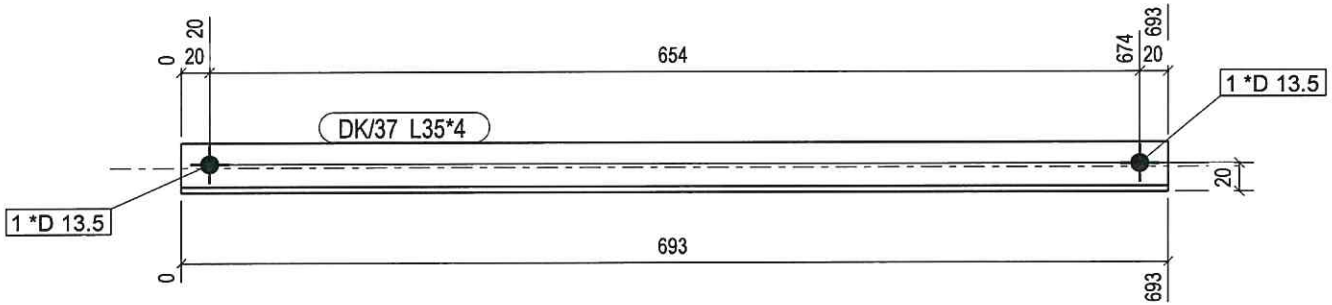

Br.	Oznaka rev.	Opis izmjene	Izradio:	Odobrio:	Datum:

INVESTITOR: elektro gorenjska

CRTAO: T. Martinović

PREGLED.

ODOBRIO: E.Simic

NAPOMENA:

PROJEKT: Železniki-RTP Bohinj

NAZIV: EG_NC63_VRH

Umnožavanje, pretisak i upotreba izvan namjene i bez odobrenja DALEKOVOD PROIZVODNJA d.o.o. nije dopušteno

DALEKOVOD PROIZVODNJA
d.o.o.za proizvodnju i cincanje
Trnoscica b.b. 10370 Dugo Selo
Tel.(+385)(01)6229-600
Fax:(+385)(01)6221-199
E-mail:tvornica@dalekovod.hr

SIFRA	NALOG	LIST
0CSNC63VT03	1/219/25/014	111/147

Tekla Structures
ead - 1921673

DK/38	L35*4	S355J0	2	905.0	0.12	1.9
Pozicija	Profil	Materijal	Kom	Duljina	Površina	Masa
ISKAZ				UKUPNO	0.25	3.8

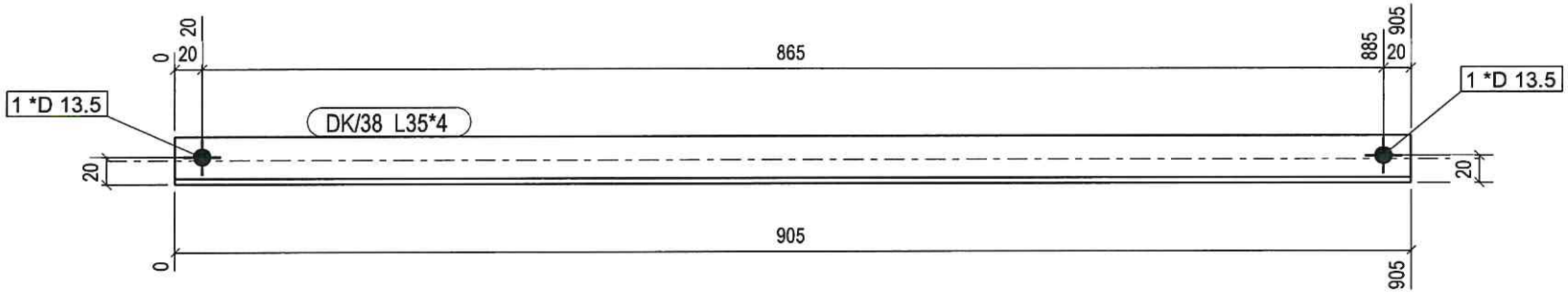

Br.	Oznaka rev.	Opis izmjene	Izradio:	Odobrio:	Datum:

INVESTITOR: elektro gorenjska

PROJEKT: Železniki-RTP Bohinj

NAZIV: EG_NC63_VRH

CRTAO		T. Martinović
PREGLED.		
ODOBRIO	E.Simic	

NAPOMENA:

Umnožavanje, pretisak i upotreba izvan namjene i bez odobrenja DALEKOVOD PROIZVODNJA d.n.o. nije dopušteno

DALEKOVOD PROIZVODNJA
d.o.o.za proizvodnju i cincanje
Trnoscica b.b. 10370 Dugo Selo
Tel.(+385)(01)6229-900
Fax:(+385)(01)6221-199
E-mail:tvornica@dalekovod.hr

SIFRA	NALOG	LIST
0CSNC63VT03	1/219/25/014	112/147

Tekla Structures
ead - 19216173

DK/50	UPN80	S355J0	2	884.0	0.27	7.6
Pozicija	Profil	Materijal	Kom	Duljina	Površina	Masa
ISKAZ				UKUPNO	0.55	15.3

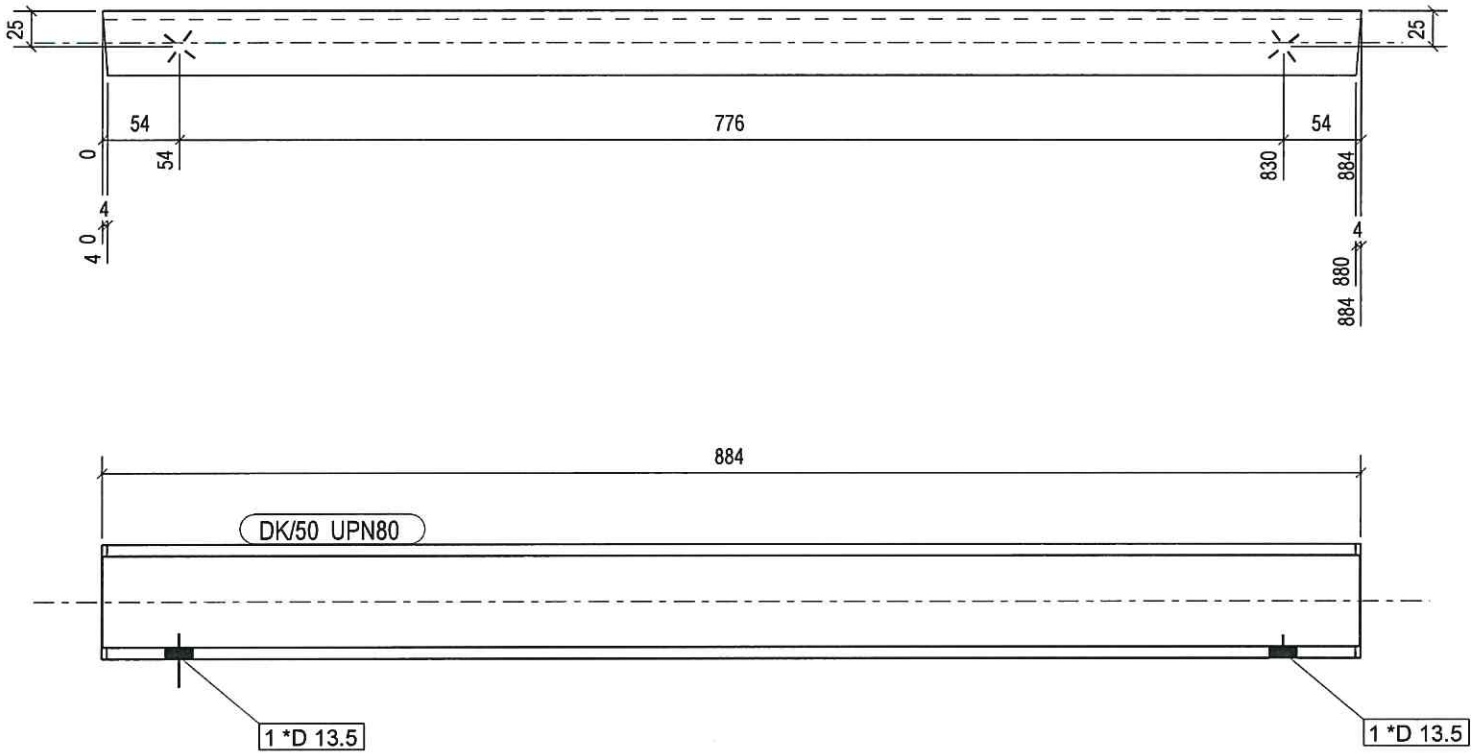

Br.	Oznaka rev.	Opis izmjene	Izradio:	Odobrio:	Datum:

INVESTITOR: elektro gorenjska

CRTAO: T. Markovinović

PREGLED.

ODOBRIO: E.Simic

NAPOMENA:

PROJEKT: Železniki-RTP Bohinj

NAZIV: EG_NC63_VRH

Umnožavanje, pretisak i upotreba izvan namjene i bez odobrenja DALEKOVOD PROIZVODNJA d.o.o. nije dopušteno

DALEKOVOD PROIZVODNJA
d.o.o.,za proizvodnju i cincanje
Trnoscica b.b. 10370 Dugo Selo
Tel:(+385)(01)6229-600
Fax:(+385)(01)6221-199
E-mail:tvornica@dalekovod.hr

SIFRA	NALOG	LIST
0CSNC63VT03	1/219/25/014	113/147

Tekla Structures
ead - 192173

Pozicija	Profil	Materijal	Kom	Duljina	Površina	Masa
DK/51	UPN80	S355J0	2	446.5	0.14	3.9
ISKAZ				UKUPNO	0.28	7.7

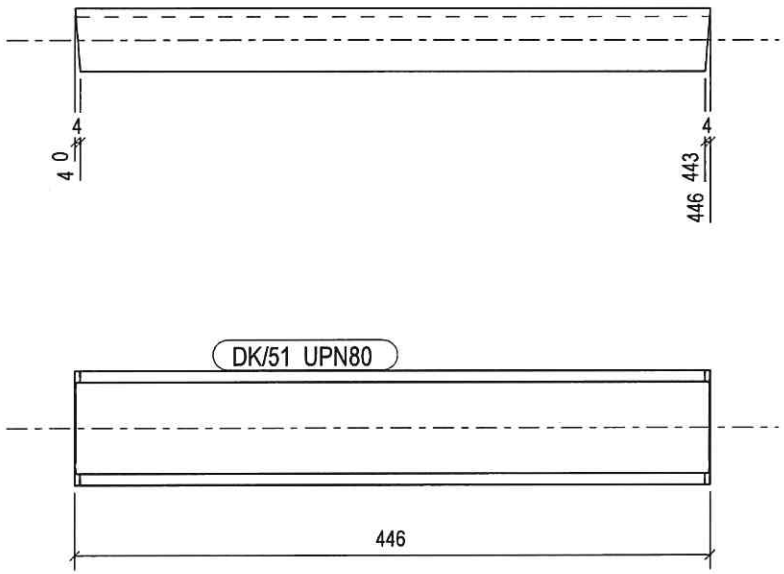

Br.	Oznaka rev.	Opis izmjene	Izradio:	Odobrio:	Datum:

INVESTITOR: elektro gorenjska

PROJEKT: Železniki-RTP Bohinj

NAZIV: EG_NC63_VRH

CRTAO		T. Pavkovanović
PREGLED.		
ODOBRIO	E.Simic	

NAPOMENA:

Umnožavanje, pretisak i upotreba izvan namjene i bez odobrenja DALEKOVOD PROIZVODNJA d.o.o. nije dopušteno

DALEKOVOD PROIZVODNJA
d.o.o.za proizvodnju i kinčanje
Trnoscica b.b. 10370 Dugo Selo
Tel.(+385)(01)6229-900
Fax:(+385)(01)6221-199
E-mail:tvornica@dalekovod.hr

SIFRA	NALOG	LIST
0CSNC63VT03	1/219/25/014	114/147

Tekla Structures
ead - 192167 3

DKP/1	PL238*10	S355J2	2	472.8	0.18	6.7
Pozicija	Profil	Materijal	Kom	Duljina	Površina	Masa
ISKAZ				UKUPNO	0.37	13.4

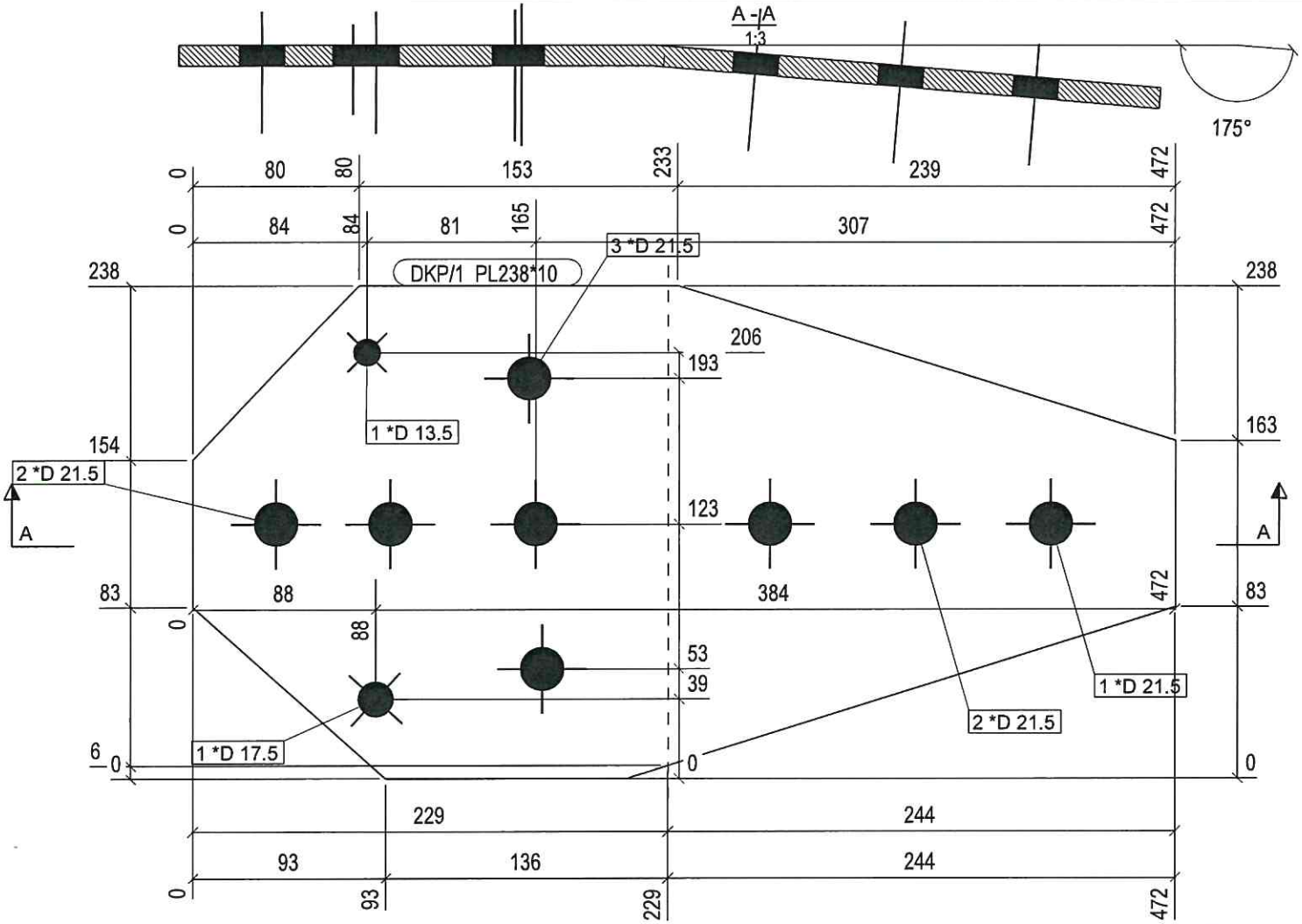

Br.	Oznaka rev.	Opis izmjene	Izradio:	Odobrio:	Datum:

INVESTITOR: elektro gorenjska

PROJEKT: Železniki-RTP Bohinj

NAZIV: EG_NC63_VRH

CRTAO		T. Markovinović
PREGLED.		
ODOBRIO	E.Simic	Simić

NAPOMENA:

Umnožavanje, pretisak i upotreba izvan namjene i bez odobrenja DALEKOVOD PROIZVODNJA d.o.o. nije dopušteno

DALEKOVOD PROIZVODNJA
d.o.o.za proizvodnju i cincanje
Trnoscica b.b. 10370 Dugo Selo
Tel.(+385)(01)6229-900
Fax:(+385)(01)6221-199
E-mail:tvornica@dalekovod.hr

SIFRA	NALOG	LIST
0CSNC63VT03	1/219/25/014	115/147

Tekla Structures
ead - 19216173

DKP/2	PL238*10	S355J2	2	472.8	0.18	6.7
Pozicija	Profil	Materijal	Kom	Duljina	Površina	Masa
ISKAZ				UKUPNO	0.37	13.4

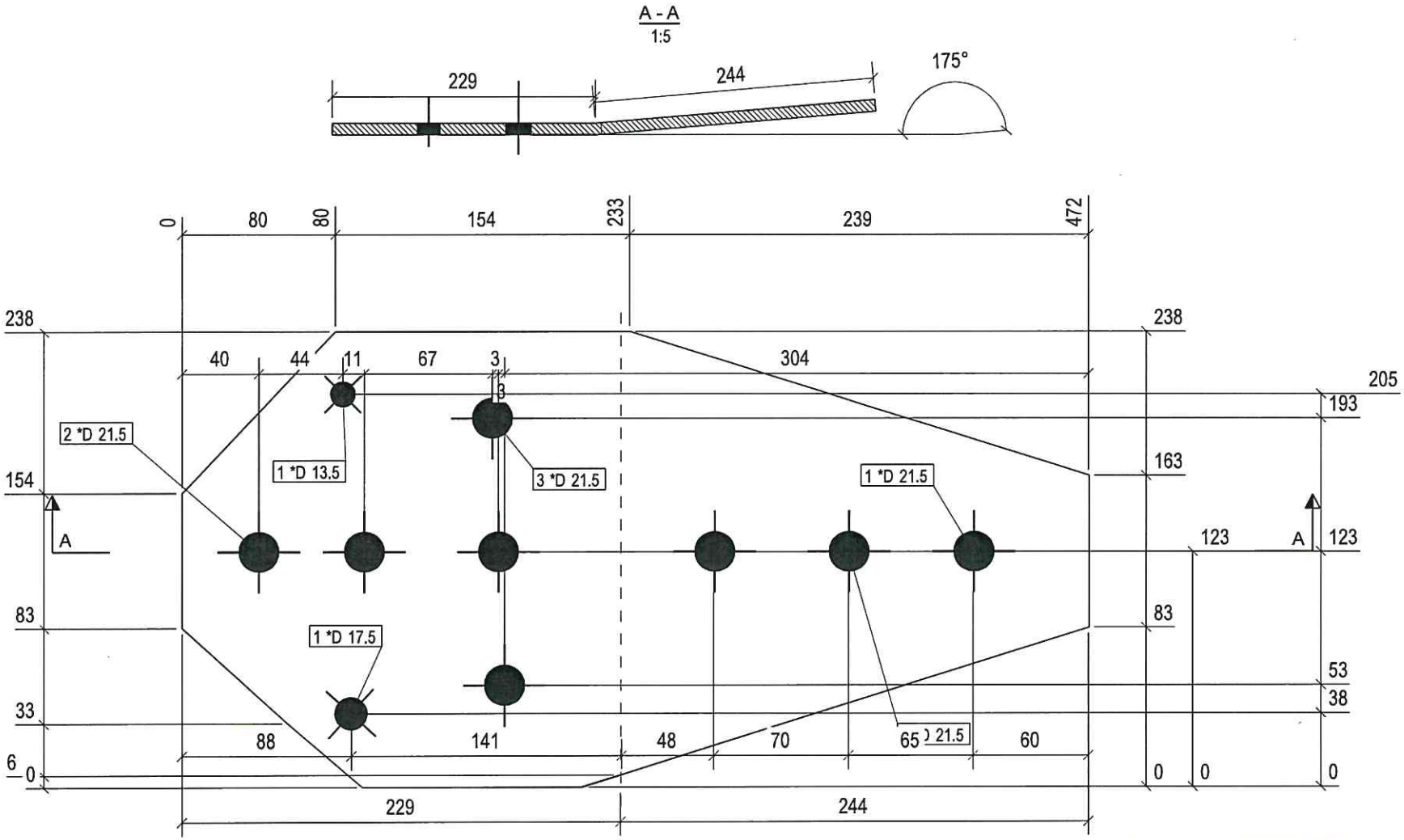

Br.	Oznaka rev.	Opis izmjene	Izradio:	Odobrio:	Datum:

INVESTITOR: elektro gorenjska

PROJEKT: Železniki-RTP Bohinj

NAZIV: EG_NC63_VRH

CRTAO		T. Marbasić
PREGLED.		
ODOBRIO	E.Simic	Simić

NAPOMENA:

Umnožavanje, pretisak i upotreba izvan namjene i bez odobrenja DALEKOVOD PROIZVODNJA d.o.o. nije dopušteno

DALEKOVOD PROIZVODNJA
d.o.o.za proizvodnju i cincanje
Trnoscica b.b. 10370 Dugo Selo
Tel.(+385)(01)6229-900
Fax.(+385)(01)6221-199
E-mail:tvornica@dalekovod.hr

SIFRA	NALOG	LIST
0CSNC63VT03	1/219/25/014	116/147

Tekla Structures
cad - 19216/73

Pozicija	Profil	Materijal	Kom	Duljina	Površina	Masa
DKP/3	PL250*10	S355J2	2	315.3	0.09	3.3
ISKAZ				UKUPNO	0.19	6.6

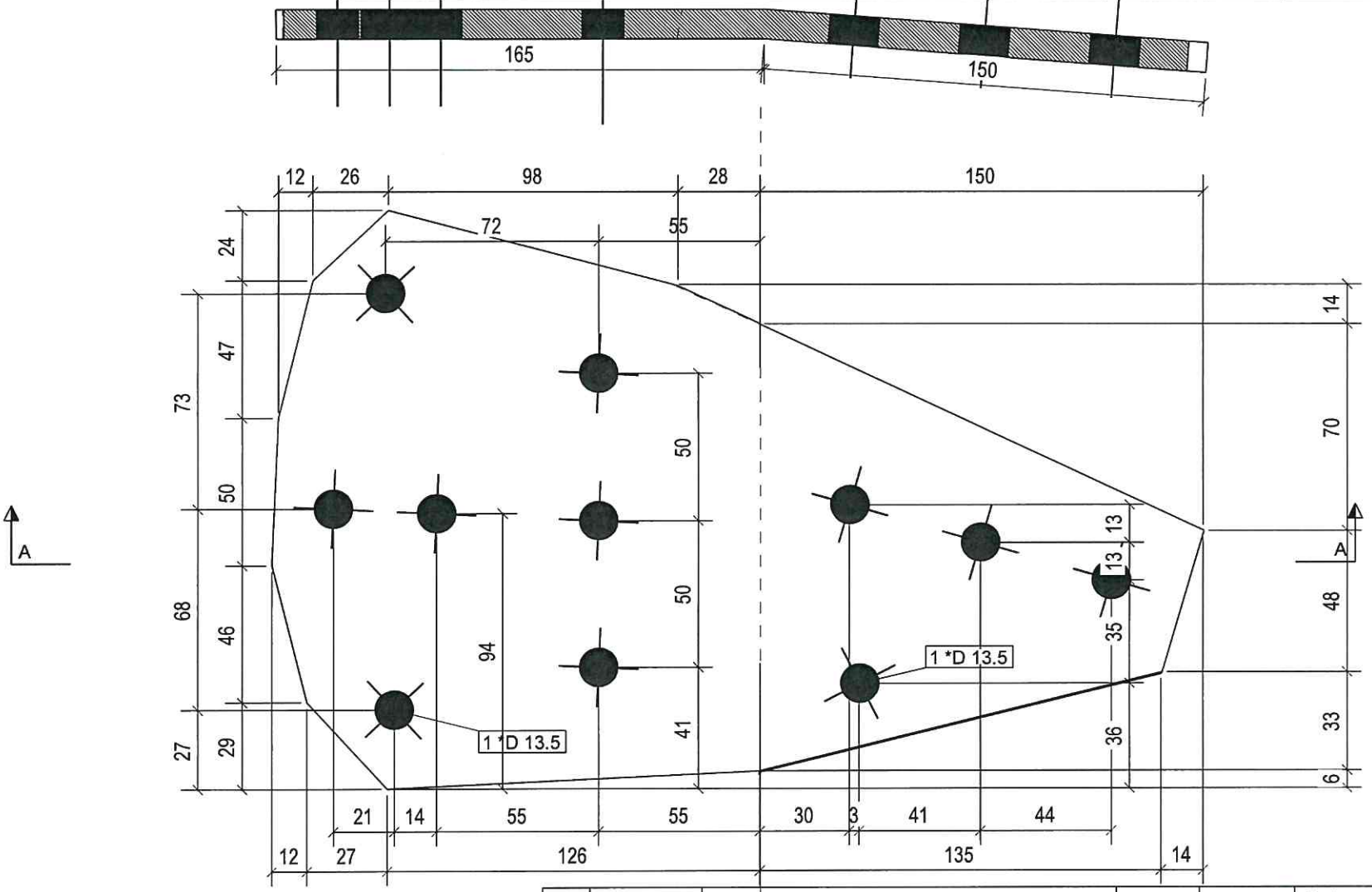

Br.	Oznaka rev.	Opis izmjene	Izradio:	Odobrio:	Datum:

INVESTITOR: elektro gorenjska

PROJEKT: Železniki-RTP Bohinj

NAZIV: EG_NC63_VRH

CRTAO		T. Barbarić
PREGLED.		
ODOBRIO	E.Simic	

NAPOMENA:

Umnožavanje, pretisak i upotreba izvan namjene i bez odobrenja DALEKOVOD PROIZVODNJA d.o.o. nije dopušteno

DALEKOVOD PROIZVODNJA
d.o.o.za proizvodnju i cincanje
Trnoscica b.b. 10370 Dugo Selo
Tel.(+385)(01)6229-900
Fax:(+385)(01)6221-199
E-mail:tvornica@dalekovod.hr

SIFRA	NALOG	LIST
0CSNC63VT03	1/219/25/014	117/147

Tekla Structures
cad - 1926173

DKP/4	PL250*10	S355J2	2	315.3	0.09	3.3
Pozicija	Profil	Materijal	Kom	Duljina	Površina	Masa
ISKAZ				UKUPNO	0.19	6.6

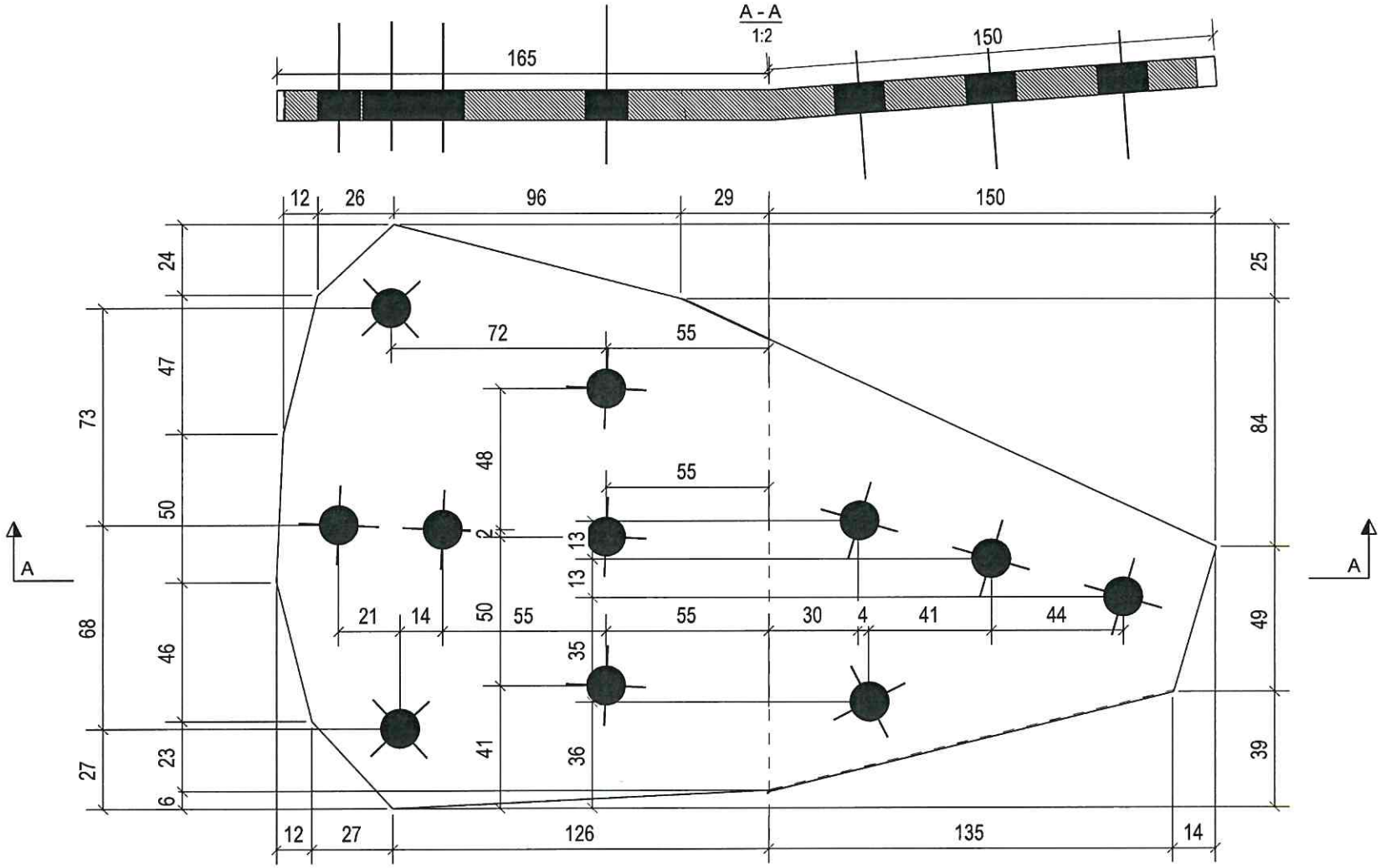

Br.	Oznaka rev.	Opis izmjene	Izradio:	Odobrio:	Datum:

INVESTITOR: elektro gorenjska

PROJEKT: Železniki-RTP Bohinj

NAZIV: EG_NC63_VRH

CRTAO		T. Markovinović
PREGLED.		
ODOBRIO	E.Simic	

NAPOMENA:

Umnožavanje, pretisak i upotreba izvan namjene i bez odobrenja DALEKOVOD PROIZVODNJA d.o.o. nije dopušteno

DALEKOVOD PROIZVODNJA
d.o.o.za proizvodnju i cincanje
Trnoscica b.b. 10370 Dugo Selo
Tel.(+385)(01)6229-600
Fax:(+385)(01)6221-199
E-mail:tvornica@dalekovod.hr

SIFRA	NALOG	LIST
0CSNC63VT03	1/219/25/014	118/147

Tekla Structures
ead - 19216723

DKP/5	PL10*148	S355J2	4	307.0	0.08	2.7
Pozicija	Profil	Materijal	Kom	Duljina	Površina	Masa
ISKAZ				UKUPNO	0.31	10.9

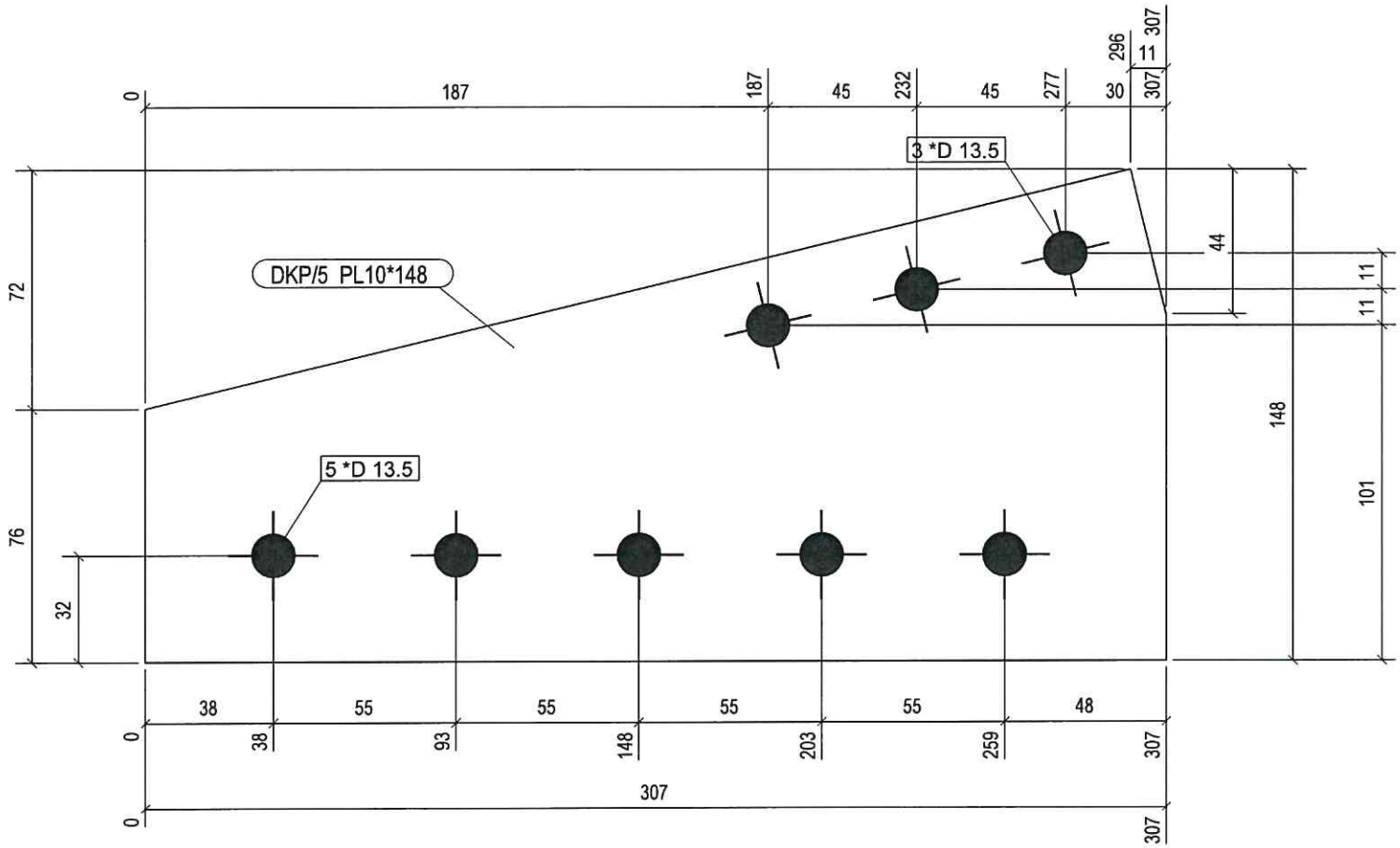

Br.	Oznaka rev.	Opis izmjene	Izradio:	Odobrio:	Datum:

INVESTITOR: elektro gorenjska

PROJEKT: Železniki-RTP Bohinj

NAZIV: EG_NC63_VRH

CRTAO		T. Marković
PREGLED.		
ODOBRIO	E.Simic	

NAPOMENA:

Umnožavanje, pretisak i upotreba izvan namjene i bez odobrenja DALEKOVOD PROIZVODNJA d.o.o. nije dopušteno

DALEKOVOD PROIZVODNJA
d.o.o.za proizvodnju i cincanje
Trnoscica b.b, 10370 Dugo Selo
Tel.(+385)(01)6229-900
Fax:(+385)(01)6221-189
E-mail:tvornica@dalekovod.hr

SIFRA	NALOG	LIST
0CSNC63VT03	1/219/25/014	119/147

Tekla Structures
cad - 1921673

DKP/6	PL10*206	S355J2	4	151.9	0.07	2.3
Pozicija	Profil	Materijal	Kom	Duljina	Površina	Masa
ISKAZ				UKUPNO	0.26	9.2

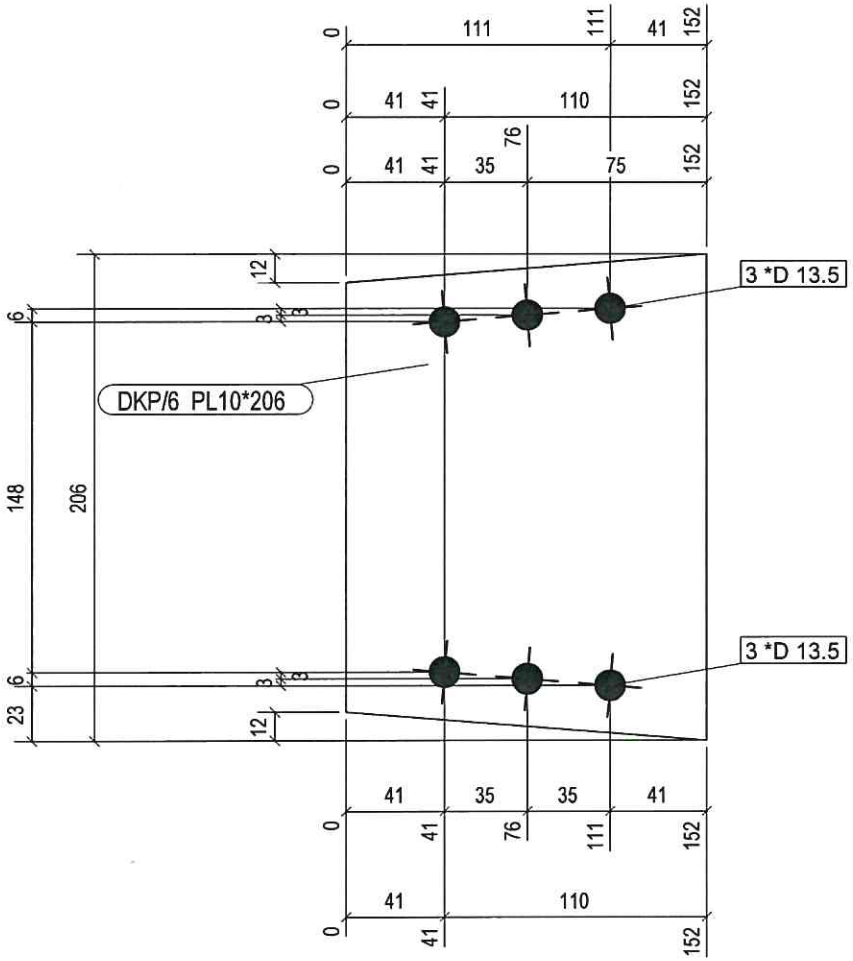

Br.	Oznaka rev.	Opis izmjene	Izradio:	Odobrio:	Datum:

INVESTITOR: elektro gorenjska

PROJEKT: Železniki-RTP Bohinj

NAZIV: EG_NC63_VRH

CRTAO		T. Pavkovanović
PREGLED.		
ODOBRIO	E.Simic	Simić

NAPOMENA:

DALEKOVOD PROIZVODNJA
d.o.o.,za proizvodnju i cincanje
Trnoscica b.b. 10370 Duga Sela
Tel.(+385)(01)6229-900
Fax.(+385)(01)6221-199
E-mail:tvornica@dalekovod.hr

SIFRA	NALOG	LIST
0CSNC63VT03	1/219/25/2014	120/147

Umnozavanje, pretisak i upotreba izvan namjene i bez odobrenja DALEKOVOD PROIZVODNJA d.o.o. nije dopusteno

Tekla Structures
cad - 1921673

DKP/8	L80*8	S355J0	2	120.0	0.04	1.2
Pozicija	Profil	Materijal	Kom	Duljina	Površina	Masa
ISKAZ				UKUPNO	0.07	2.3

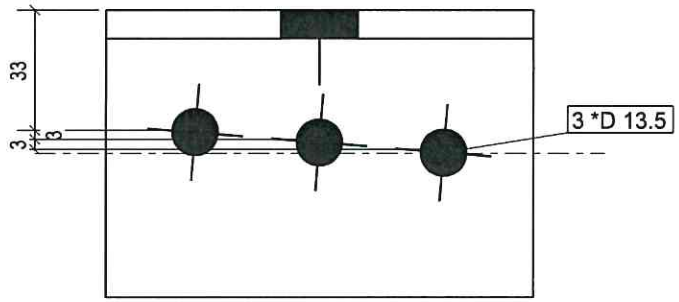

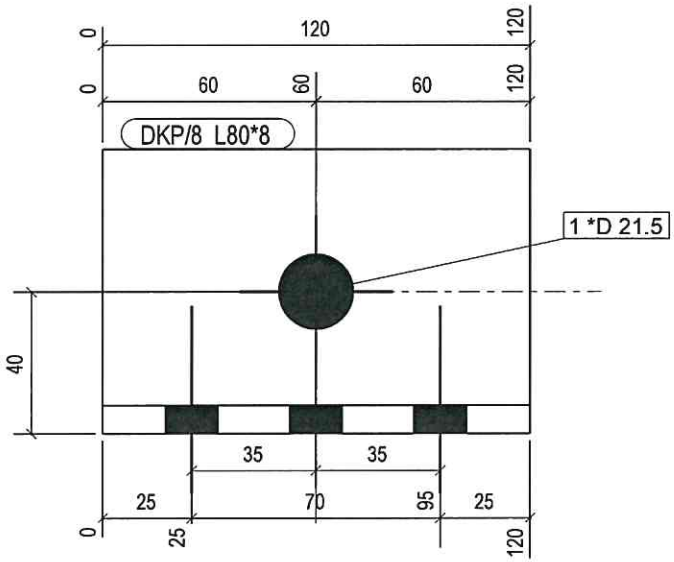

1	REV2	Rupa za zavjesenje povecana na 21.5mm	T.Marko		20.11.2014
Br.	Oznaka rev.	Opis izmjene	Izradio:	Odobrio:	Datum:

INVESTITOR: elektro gorenjska

CRTAO		T. Markovinović
PREGLED.		
ODOBRIO	E.Simic	Simić

PROJEKT: Železniki-RTP Bohinj

NAZIV: EG_NC63_VRH

NAPOMENA:

DALEKOVOD PROIZVODNJA
d.o.o.za proizvodnju i cincanje
Trnoscica b.b. 10370 Dugo Selo
Tel.(+385)(01)6229-900
Fax:(+385)(01)6221-199
E-mail:tvornica@dalekovod.hr

SIFRA	NALOG	LIST
0CSNC63VT03	1/219/25/2014	121/147

Umnozavanje, prebsak i upotreba izvan namjene i bez odobrenja DALEKOVOD PROIZVODNJA d.o.o. nije dopusteno

Tekla Structures
ead - 19216173

DKP/9	L80*8	S355J0	2	120.0	0.04	1.2
Pozicija	Profil	Materijal	Kom	Duljina	Površina	Masa
ISKAZ				UKUPNO	0.07	2.3

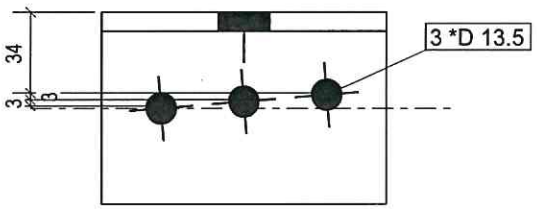

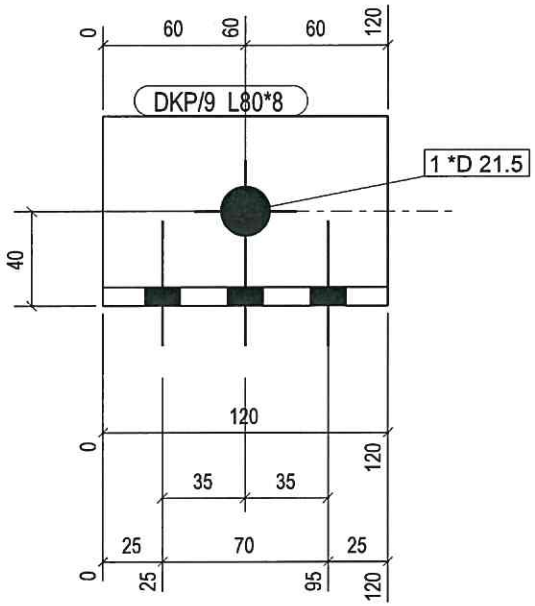

1	REV2	Rupa za zavjesenje povecana na 21.5mm	T.Marko		20.11.2014
Br.	Oznaka rev.	Opis izmjene	Izradio:	Odobrio:	Datum:

INVESTITOR: elektro gorenjska

CRTAO		T. Markovinović
PREGLED.		
ODOBRIO	E.Simic	Simić

PROJEKT: Železniki-RTP Bohinj

NAZIV: EG_NC63_VRH

NAPOMENA:

DALEKOVOD PROIZVODNJA d.o.o. za proizvodnju i cincanje
Trnscica b.b. 10370 Dugo Selo
Tel.(+385)(01)6229-900
Fax:(+385)(01)6221-199
E-mail:tvornica@dalekovod.hr

SIFRA	NALOG	LIST
0CSNC63VT03	1/219/25/2014	122/147

Umnozavanje, pretisak i upotreba izvan namjene i bez odobrenja DALEKOVOD PROIZVODNJA d.o.o. nije dopusteno

Tekla Structures
cad - 1921673

DKZ/1	PL10*70	S355J2	8	150.0	0.02	0.7
Pozicija	Profil	Materijal	Kom	Duljina	Površina	Masa
ISKAZ				UKUPNO	0.18	5.7

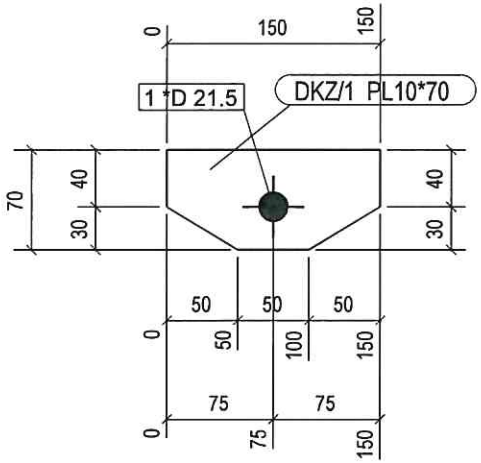

1	REV2	Rupa za zavjesenje povecana na 21.5mm	T.Marko		20.11.2014
Br.	Oznaka rev.	Opis izmjene	Izradio:	Odobrio:	Datum:

INVESTITOR: elektro gorenjska

CRTAO		T. Marković
PREGLED.		
ODOBRIO	E.Simic	Šimić

PROJEKT: Železniki-RTP Bohinj

NAZIV: EG_NC63_VRH

NAPOMENA:

DALEKOVOD PROIZVODNJA d.o.o. za proizvodnju i cincanje
Trnoscica b.b. 10370 Duga Selo
Tel.(+385)(01)6229-900
Fax.(+385)(01)6221-199
E-mail:tvornica@dalekovod.hr

SIFRA	NALOG	LIST
0CSNC63VT03	1/219/25/2014	123/147

Umnožavanje, pretisak i upotreba izvan namjene i bez odobrenja DALEKOVOD PROIZVODNJA d.o.o. nije dopušteno

Tekla Structures
ead - 19216/23

DKZ/2	PL10*50	S355J2	4	150.0	0.02	0.6
Pozicija	Profil	Materijal	Kom	Duljina	Površina	Masa
ISKAZ				UKUPNO	0.08	2.4

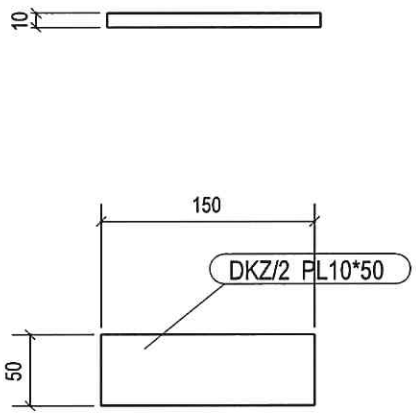

Br.	Oznaka rev.	Opis izmjene	Izradio:	Odobrio:	Datum:

INVESTITOR: elektro gorenjska

CRTAO		T. Martinović
PREGLED.		
ODOBRIO	E.Simic	

NAPOMENA:

PROJEKT: Železniki-RTP Bohinj

NAZIV: EG_NC63_VRH

DALEKOVOD PROIZVODNJA
d.o.o.za proizvodnju i cincanje
Trnoscica b.b. 10370 Dugo Selo
Tel.(+385)(01)6229-900
Fax:(+385)(01)6221-199
E-mail:tvornica@dalekovod.hr

SIFRA	NALOG	LIST
0CSNC63VT03	1/219/25/014	124/147

Umnožavanje, pretisak i upotreba izvan namjene i bez odobrenja DALEKOVOD PROIZVODNJA d.o.o. nije dopušteno

Tekla Structures
ead - 1921673

DKZ/3	PL10*100	S355J2	4	140.0	0.03	1.1
Pozicija	Profil	Materijal	Kom	Duljina	Površina	Masa
ISKAZ				UKUPNO	0.13	4.4

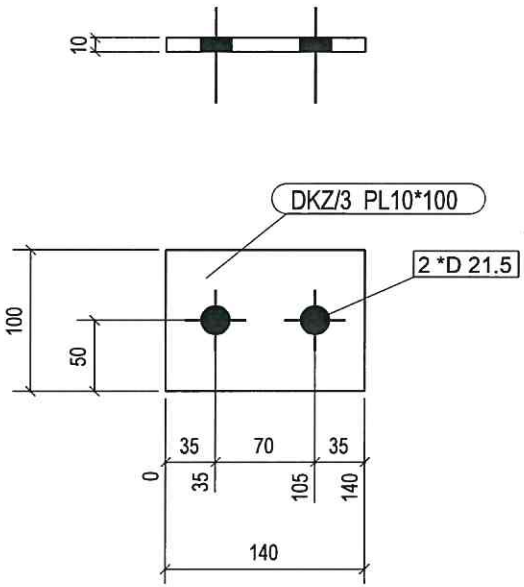

Br.	Oznaka rev.	Opis izmjene	Izradio:	Odobrio:	Datum:

INVESTITOR: elektro gorenjska

PROJEKT: Železniki-RTP Bohinj

NAZIV: EG_NC63_VRH

CRTAO: T. Pavkovnović

PREGLED.

ODOBRIO: E.Simic

NAPOMENA:

Umnožavanje, pretisak i upotreba izvan namjene i bez odobrenja DALEKOVOD PROIZVODNJA d.o.o. nije dopušteno

DALEKOVOD PROIZVODNJA
d.o.o.za proizvodnju i cincanje
Trnoscica b.b, 10370 Dugo Selo
Tel.(+385)(01)6229-900
Fax (+385)(01)6221-199
E-mail:tvornica@dalekovod.hr

SIFRA	NALOG	LIST
0CSNC63VT03	1/219/25/014	125/147

Tekla Structures
ead - 1921673

DKZ/4	PL10*100	S355J2	4	140.0	0.03	1.0
Pozicija	Profil	Materijal	Kom	Duljina	Površina	Masa
ISKAZ				UKUPNO	0.12	4.1

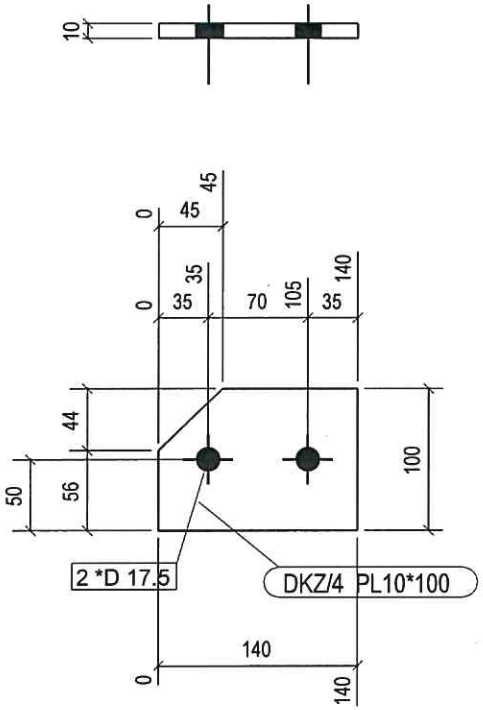

Br.	Oznaka rev.	Opis izmjene	Izradio:	Odobrio:	Datum:

INVESTITOR: elektro gorenjska

CRTAO		T. Markovanović
PREGLED.		
ODOBRIO	E.Simic	

NAPOMENA:

PROJEKT: Železniki-RTP Bohinj

NAZIV: EG_NC63_VRH

Umnožavanje, pretisak i upotreba izvan namjene i bez odobrenja DALEKOVOD PROIZVODNJA d.o.o. nije dopušteno

DALEKOVOD PROIZVODNJA
d.o.o.za proizvodnju i cincanje
Trnoscica b.b. 10370 Dugo Selo
Tel.(+385)(01)6229-900
Fax:(+385)(01)6221-199
E-mail:tvornica@dalekovod.hr

SIFRA	NALOG	LIST
0CSNC63VT03	1/219/25/014	126/147

Tekla Structures
ead - 19216723

B/17	L50*5	S355J0	4	1810.0	0.35	6.8
Pozicija	Profil	Materijal	Kom	Duljina	Površina	Masa
ISKAZ				UKUPNO	1.40	27.3

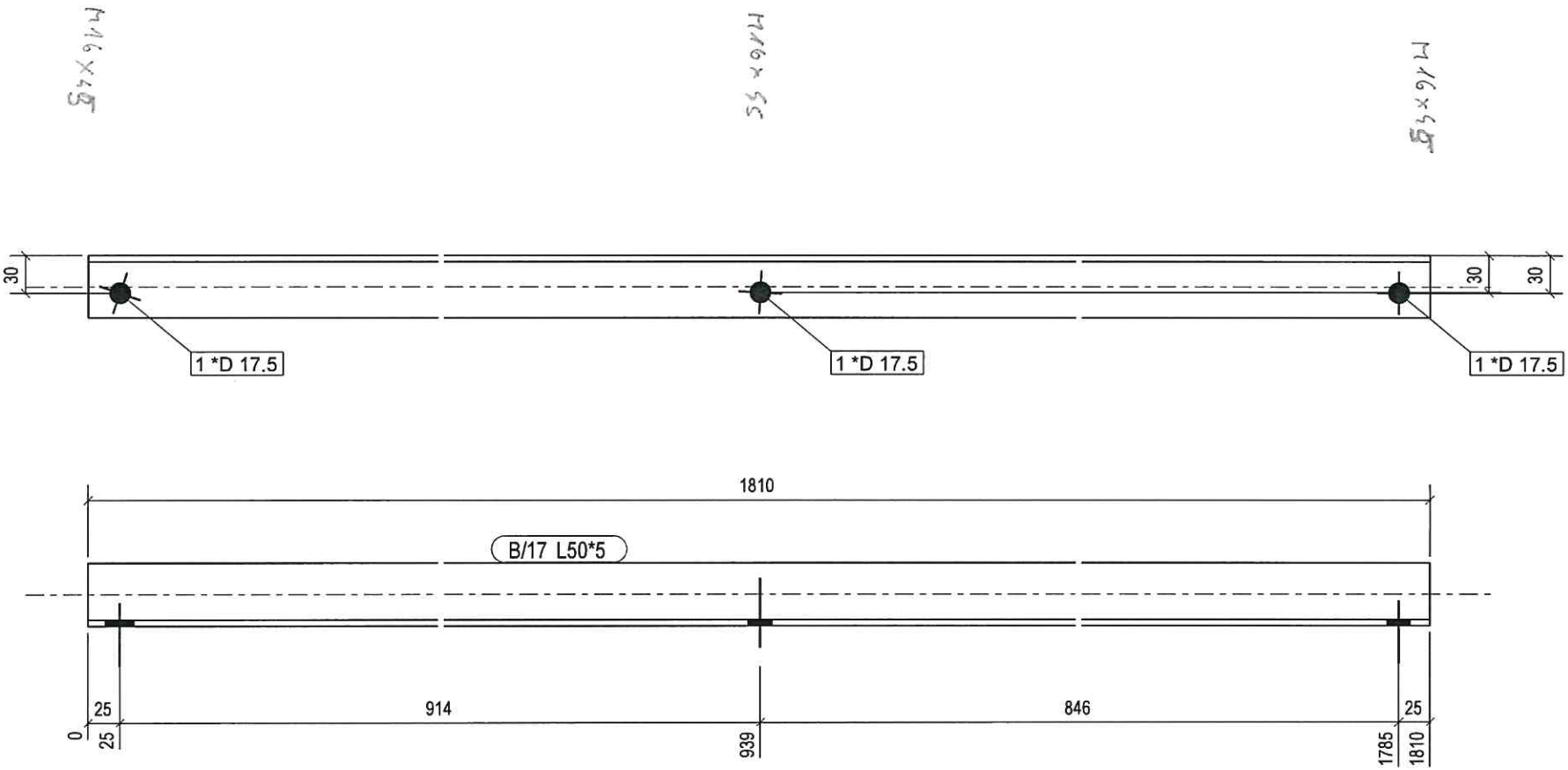

Br.	Oznaka rev.	Opis izmjene	Izradio:	Odobrio:	Datum:

INVESTITOR: elektro gorenjska

PROJEKT: Železniki-RTP Bohinj

NAZIV: EG_NC63_VRH

CRTAO		T. Pavkovnović
PREGLED.		
ODOBRIO	E.Simic	Simić

NAPOMENA:

Umnožavanje, prebijak i upotreba izvan namjene i bez odobrenja DALEKOVOD PROIZVODNJA d.o.o. nije dopušteno

DALEKOVOD PROIZVODNJA
d.o.o.za proizvodnju i cincanje
Trnscica b.b, 10370 Dugo Selo
Tel.(+385)(01)6229-900
Fax.(+385)(01)6221-199
E-mail:tvornica@dalekovod.hr

SIFRA	NALOG	LIST
0CSNC63VT03	1/219/25/014	37/147

Tekla Structures
cad - 192167.3

C/10	L40*4	S355J0	4	2085.7	0.32	5.0
Pozicija	Profil	Materijal	Kom	Duljina	Površina	Masa
ISKAZ				UKUPNO	1.29	20.2

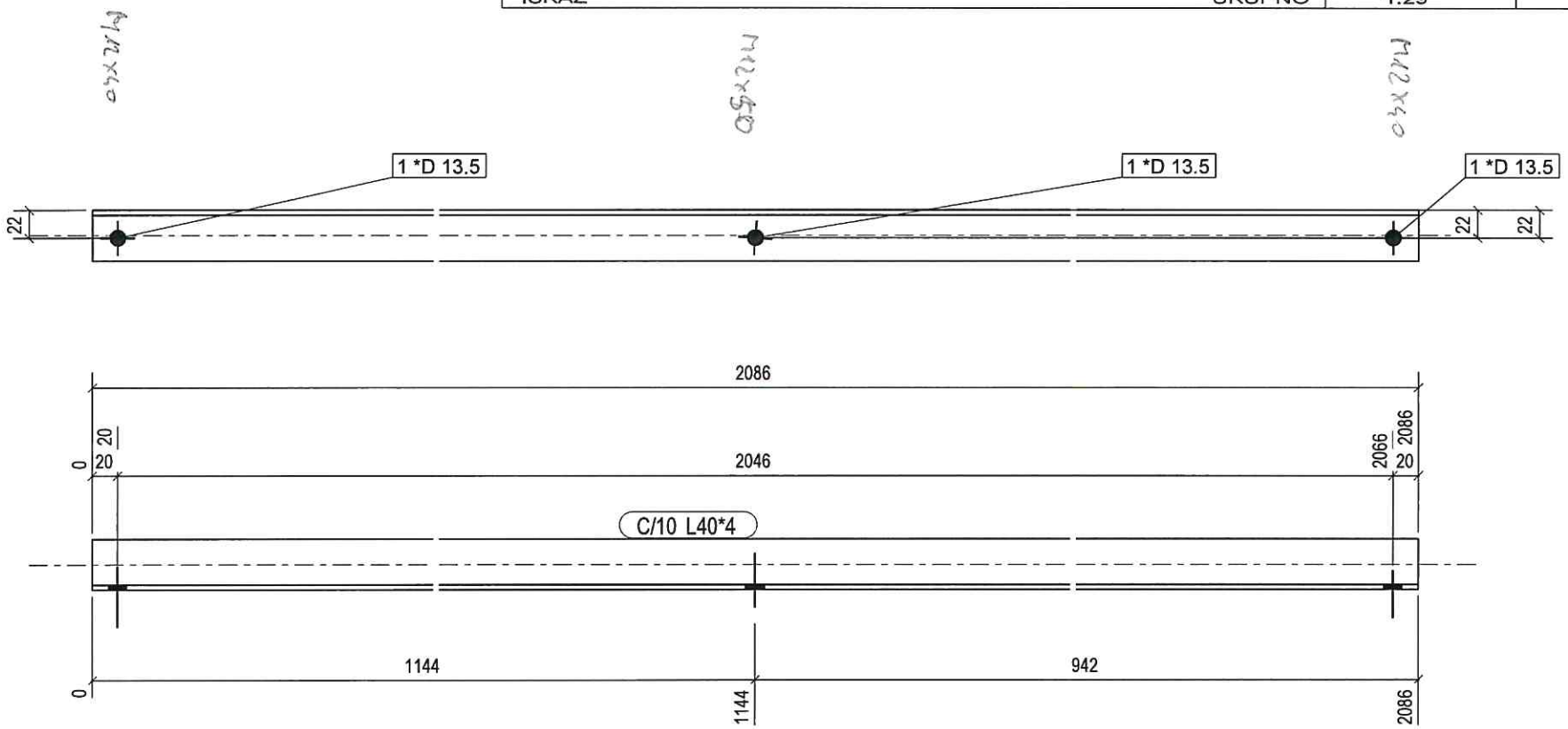

Br.	Oznaka rev.	Opis izmjene	Izradio:	Odobrio:	Datum:

INVESTITOR: elektro gorenjska

PROJEKT: Železniki-RTP Bohinj

NAZIV: EG_NC63_VRH

CRTAO		T. Markasović
PREGLED.		
ODOBRIO	E.Simic	Simić

NAPOMENA:

Umnožavanje, prebijanje i upotreba izvan namjene i bez odobrenja DALEKOVOD PROIZVODNJA d.o.o. nije dopušteno

DALEKOVOD PROIZVODNJA
d.o.o.za proizvodnju i cincanje
Trnoscica b.b. 10370 Dugo Selo
Tel.(+385)(01)6229-900
Fax (+385)(01)6221-199
E-mail:tvornica@dalekovod.hr

SIFRA	NALOG	LIST
0CSNC63VT03	1/219/25/014	69/147

Tekla Structures
ead - 192167.3

C/20	L50*5	S355J0	2	1100.0	0.21	4.1
Pozicija	Profil	Materijal	Kom	Duljina	Površina	Masa
ISKAZ				UKUPNO	0.43	8.3

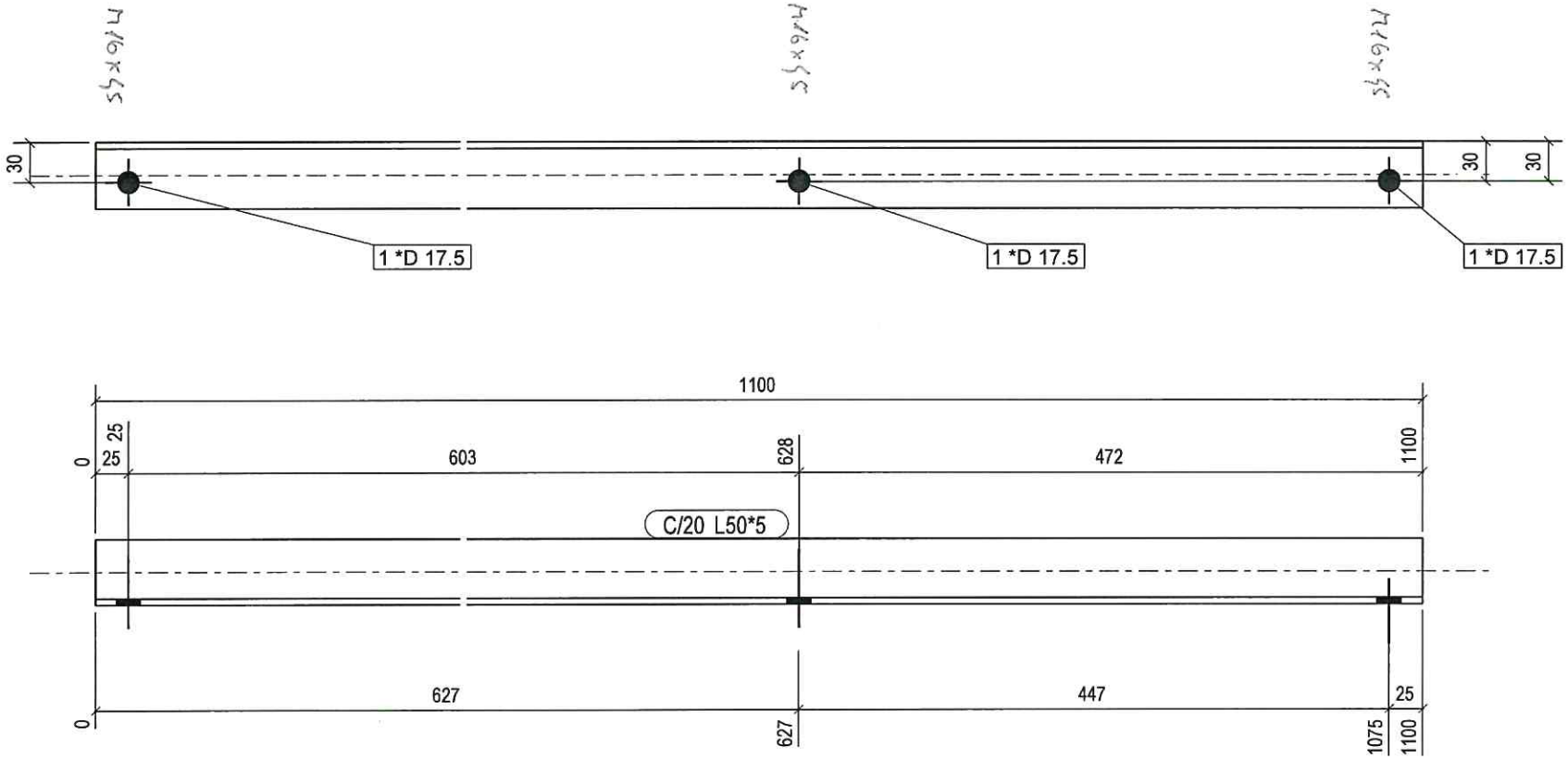

Br.	Oznaka rev.	Opis izmjene	Izradio:	Odobrio:	Datum:

INVESTITOR: elektro gorenjska

PROJEKT: Železniki-RTP Bohinj

NAZIV: EG_NC63_VRH

CRTAO		T. Pavkovanović
PREGLED.		
ODOBRIO	E.Simic	Simić

NAPOMENA:

Umnožavanje, pretisak i upotreba izvan namjene i bez odobrenja DALEKOVOD PROIZVODNJA d.o.o. nije dopušteno

DALEKOVOD PROIZVODNJA
d.o.o.za proizvodnju i montažu
Trnoscica b.b. 10370 Dugo Selo
Tel.(+385)(01)6229-900
Fax (+385)(01)6221-199
E-mail:tvornica@dalekovod.hr

SIFRA	NALOG	LIST
0CSNC63VT03	1/219/25/014	73/147

Tekla Structures
cad - 1921673

Pozicija	Profil	Materijal	Kom	Duljina	Površina	Masa
C/21	L50*5	S355J0	2	1099.5	0.21	4.1
ISKAZ				UKUPNO	0.43	8.3

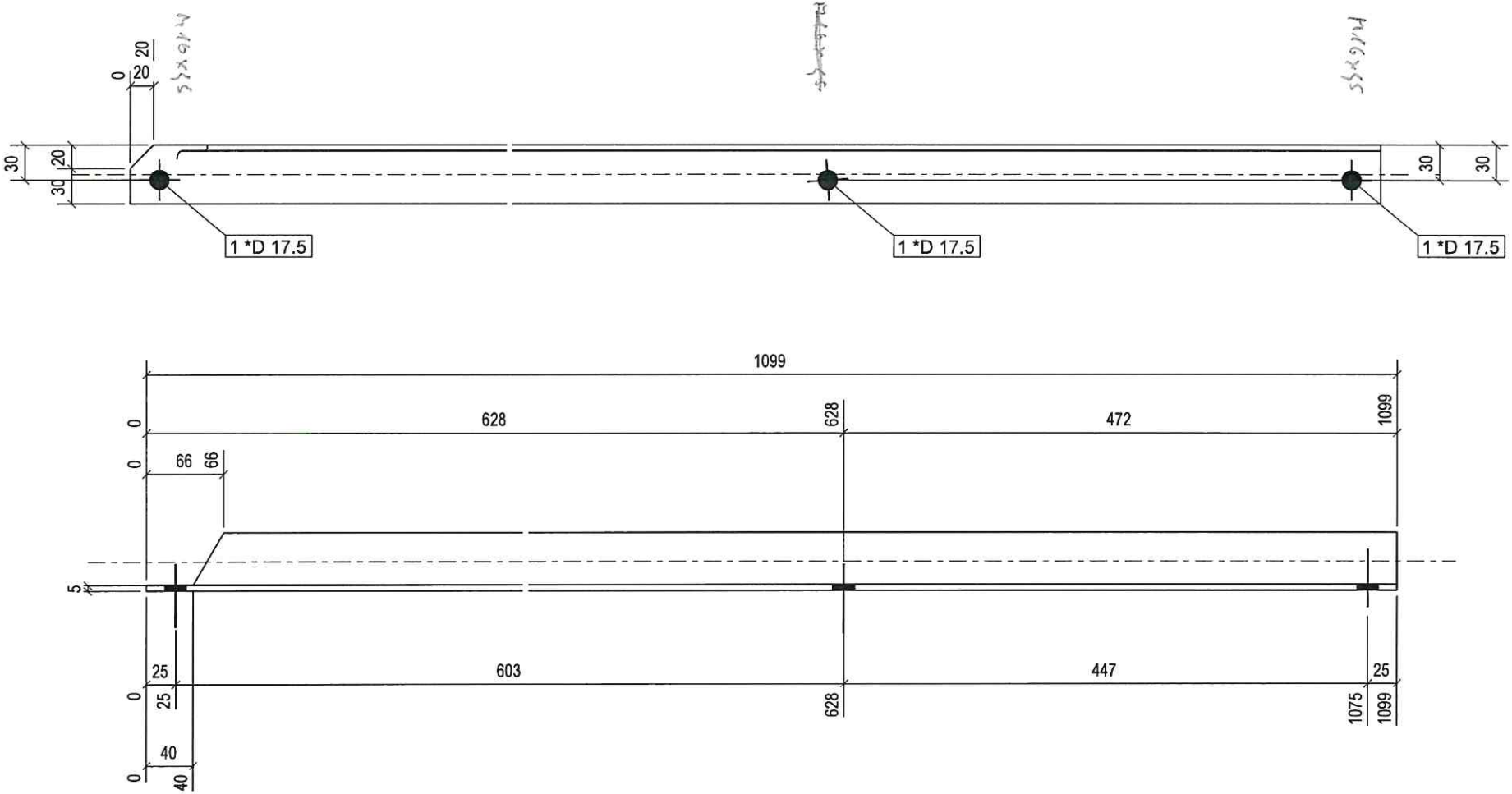

Br.	Oznaka rev.	Opis izmjene	Izradio:	Odobrio:	Datum:

INVESTITOR: elektro gorenjska

PROJEKT: Železniki-RTP Bohinj

NAZIV: EG_NC63_VRH

CRTAO | PREGLED. | ODOBRIO: E.Simic

NAPOMENA:

Umnožavanje, prepisak i upotreba izvan namjene i bez odobrenja DALEKOVOD PROIZVODNJA d.o.o. nije dopušteno

DALEKOVOD PROIZVODNJA
d.o.o.za proizvodnju i cincanje
Trnoscica b.b. 10370 Dugo Selo
Tel.(+385)(01)6229-900
Fax:(+385)(01)6221-199
E-mail:tvornica@dalekovod.hr

SIFRA	NALOG	LIST
0CSNC63VT03	1/219/25/014	74/147

Tekla Structures
ead - 1921673

C/22	L50*5	S355J0	2	1241.2	0.24	4.7
Pozicija	Profil	Materijal	Kom	Duljina	Površina	Masa
ISKAZ				UKUPNO	0.48	9.4

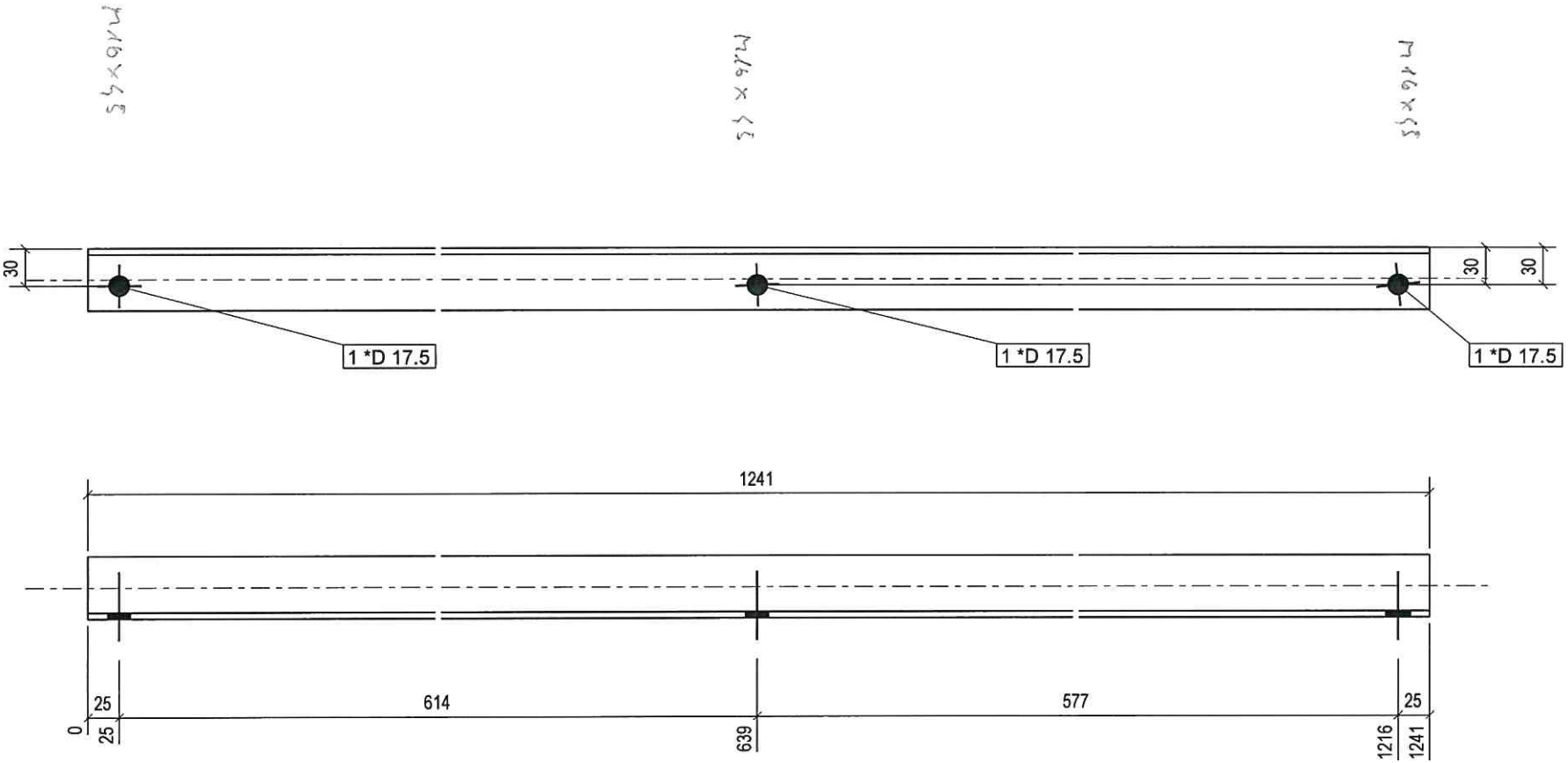

Br.	Oznaka rev.	Opis izmjene	Izradio:	Odobrio:	Datum:

INVESTITOR: elektro gorenjska

CRTAO: T. Markanović

PREGLED.

ODOBRIO: E.Simic

NAPOMENA:

PROJEKT: Železniki-RTP Bohinj

NAZIV: EG_NC63_VRH

Umnožavanje, prepisak i upotreba izvan namjene i bez odobrenja DALEKOVOD PROIZVODNJA d.o.o. nije dopušteno

DALEKOVOD PROIZVODNJA
d.o.o.za proizvodnju i cincanje
Trnoscica b.b, 10370 Dugo Selo
Tel (+385)(01)6229-600
Fax (+385)(01)6221-199
E-mail tvornica@dalekovod.hr

SIFRA	NALOG	LIST
0CSNC63VT03	1/219/25/014	75/147

Tekla Structures
cad - 192173

C/23	L50*5	S355J0	2	1240.6	0.24	4.7
Pozicija	Profil	Materijal	Kom	Duljina	Površina	Masa
ISKAZ				UKUPNO	0.48	9.3

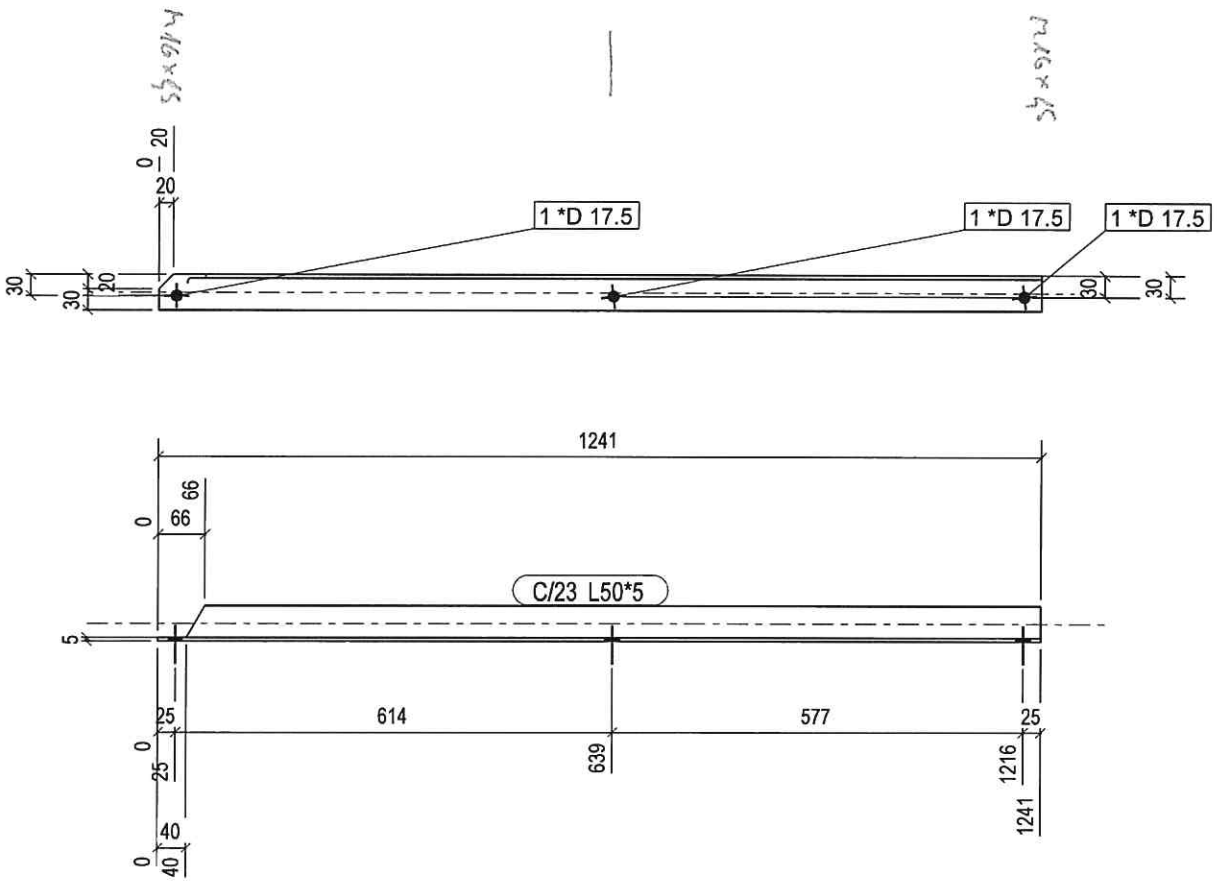

Br.	Oznaka rev.	Opis izmjene	Izradio:	Odobrio:	Datum:

INVESTITOR: elektro gorenjska

PROJEKT: Železniki-RTP Bohinj

NAZIV: EG_NC63_VRH

CRTAO: T. Markovinović

PREGLED:

ODOBRIO: E.Simic

NAPOMENA:

Umnožavanje, pretisak i upotreba izvan namjene i bez odobrenja DALEKOVOD PROIZVODNJA d.o.o. nije dopušteno

DALEKOVOD PROIZVODNJA
d.o.o.,za proizvodnju i cincanje
Trnoscica b.b. 10370 Dugo Selo
Tel.(+385)(01)6229-900
Fax:(+385)(01)6221-199
E-mail:tvornica@dalekovod.hr

SIFRA	NALOG	LIST
0CSNC63VT03	1/219/25/014	76/147

Tekla Structures
ead - 19216/73

3. PRILOGA 3

Dimenzije so v cm, razen kjer je posebej navedeno

IB2

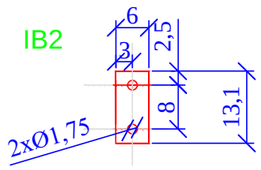

pločevina 8mm, 2 kosa/ sestav,
S355J2, vroče pocinkano

in 2x Bolcen S16x40 (DIN48073),
2x pripadajoče matice,
2xpodložka , 2xnerjaveča razcepka

IB3

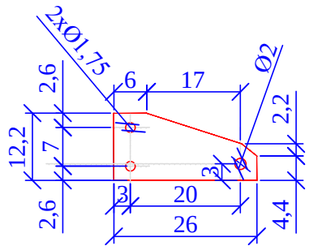

pločevina 19mm, 1 kos/sestav
S355J2, vroče pocinkano

1 kos/ sestav

IB1

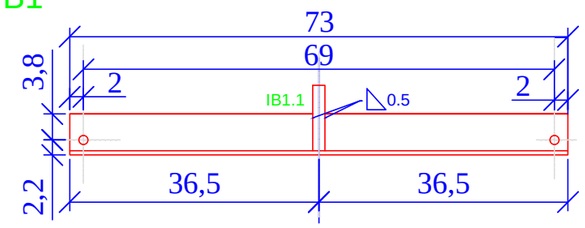

Vogalnik L60x6
S355J2, vroče pocinkano
in 2x vijak M12x40 (EN ISO 4017)
2x matice(EN ISO 4032),
4xpodložka

IB1.1

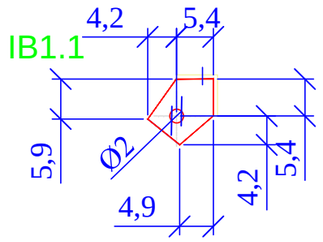

pločevina 19mm
S355J2, vroče pocinkano

IB1, IB1.1- 1 kpl/ sestav

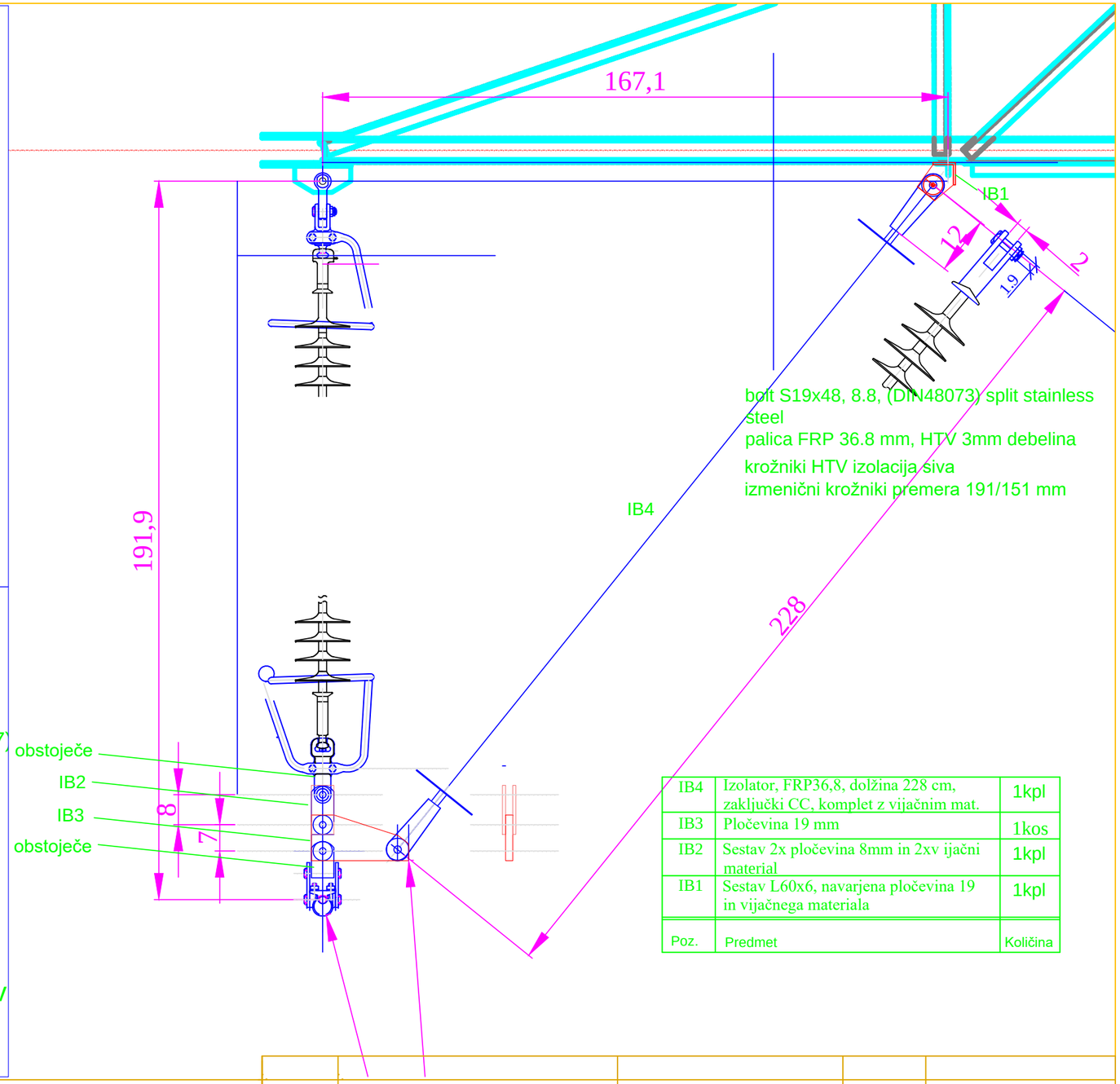

bolt S19x48, 8.8, (DIN48073) split stainless steel
palica FRP 36.8 mm, HTV 3mm debelina
krožniki HTV izolacija siva
izmenični krožniki premera 191/151 mm

Poz.	Predmet	Količina
IB4	Izolator, FRP36,8, dolžina 228 cm, zaključki CC, komplet z vijačnim mat.	1kpl
IB3	Pločevina 19 mm	1kos
IB2	Sestav 2x pločevina 8mm in 2xv ijačni material	1kpl
IB1	Sestav L60x6, navarjena pločevina 19 in vijačnega materiala	1kpl

Investitor:	Elektro Gorenjska d.d. Ul. Mirka Vadnova 3a, Kranj	Objekt:	DV 110+20 kV RTP Železniki-RTP Bohinj	
Projektant:	Elektro Gorenjska d.d. Ul. Mirka Vadnova 3a, Kranj OE Distribudijsko omrežje	Del objekta:	.	
ID oznaka izdelovalca	.	Vrsta načrta/prikaza:	4. Načrt električnih inštalacij in električne opreme	
Datoteka:	6E8xxx_izolacija		ead - 1921673	

Sprememba:	Opis spremembe:		Datum spr.:	Podpis:
	Ime in priimek:	Id. št.:	Vsebina risbe: DOPOLNILNI ELEMENZI ZA SESTAVO IB IZOLATORSKEGA SESTAVA	
Odgovorni vodja projekta:	Borut Zemljarič	E-0664		
Odgovorni projektant:	Borut Zemljarič	E-0664		
Sodelavec - projektant:	.	.	Vrsta projekta: -	Številka projekta: 5647/10
Izdelal:	Borut Zemljarič	E-0664	Klasifikacijska oznaka: -	Stran/strani: 1
Datum izdelave: avgust 2018	Merilo: 1/x		Identifikacijska oznaka: IB SESTAV	Spr.: -

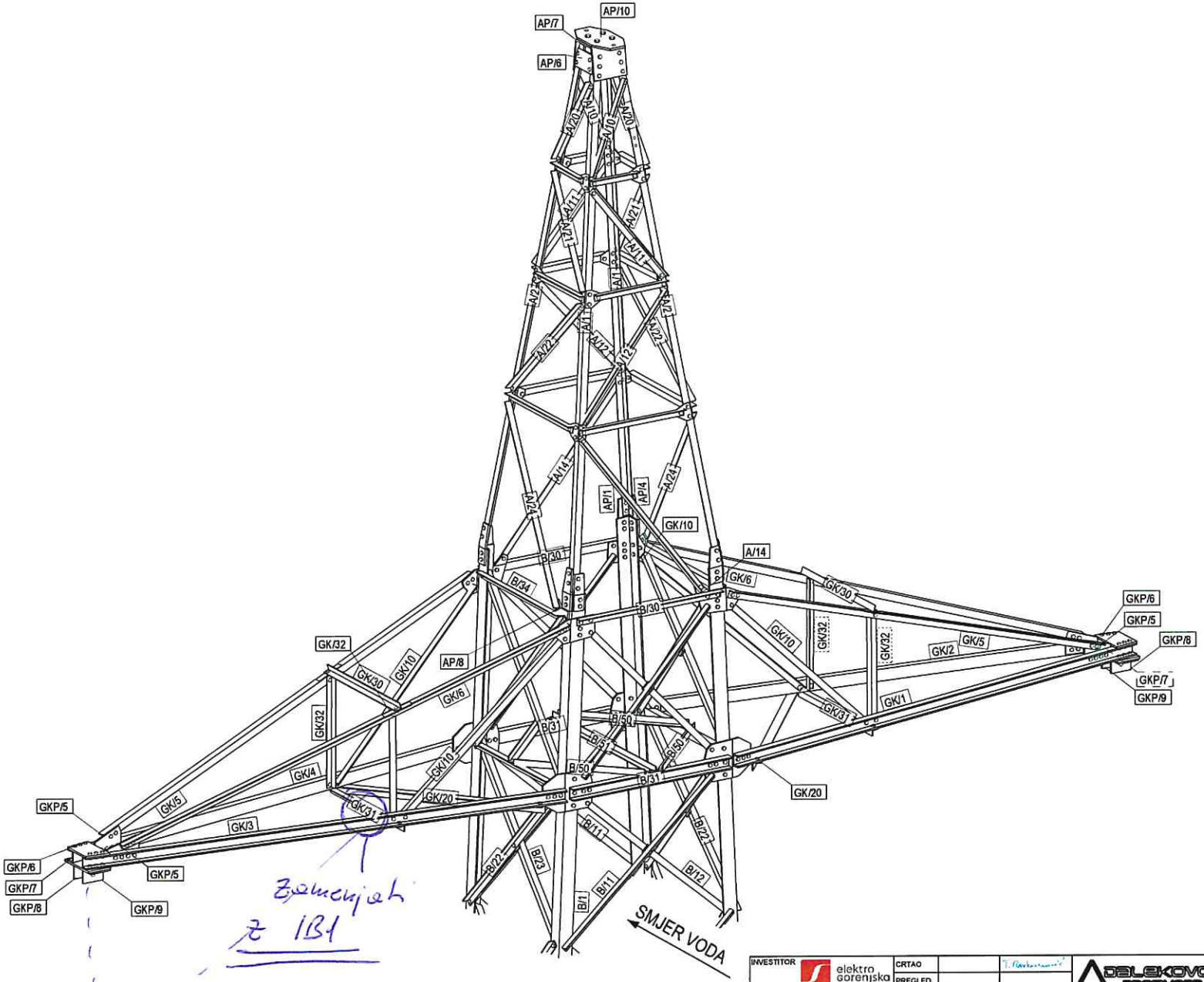

INVESTITOR	elektro gorenjska	CRTAO		DALEKOVOD PROJEKTIRANJE	
PROJEKT	Železniki-RTP Bohinj	PREGLED.			
		ODOBRIO	E.Simic		
NAZIV	EG_NC63_VRH	NAPOMENA	3D 1/4	MJERILO:	BROJ NACRTA / LIST

Umnožavanje, prepisivanje i upotreba ovog sadržaja i bez ograničenja DALEKOVOD PROIZVODNJA d.o.o. nije dopuštena

Tekla Structures

ead - 1921673

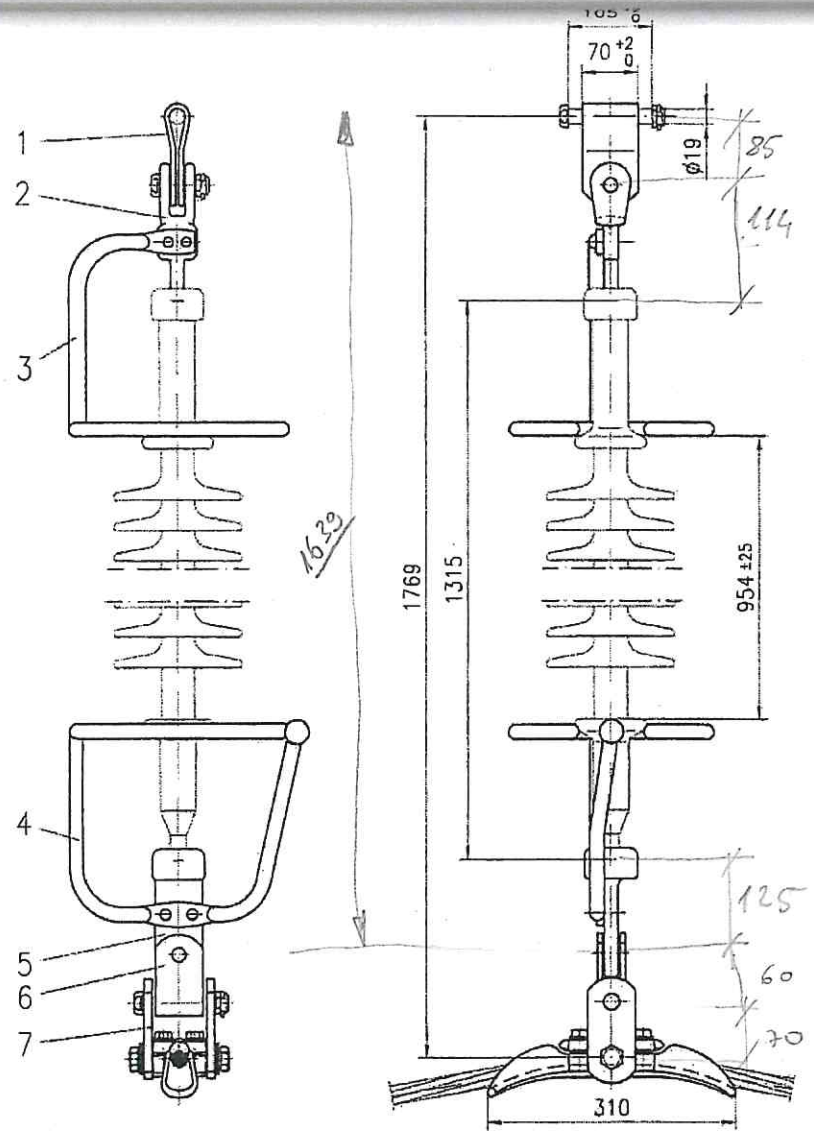

Montinetti nr: 4, 14, 15, 16, 17, 19, 20, 22, 24, 32, 34, 35, 36, 37, 39, 41, 45, 47, 50, 52, 61, 63, 64, 66, 72, 81, 82, 83, 85, 86, 90, 91, 92, 94, 96, 99, 100, 101, 102, 104, 105, 106, 107,

OBSTOJEČI SESTAV

6E8203

Note :- Mass of string without insulator.

Item	Qty	Description	Standard	Drg. no.	Art. no.	Material	Surface	Mass [kg]
7	1	Suspension clamp		F0401299	636.04/203/9			
6	1	Suspension hinge		F0210265	4170.0007/1			
5	1	Socket eye straight	IEC 16	F0308067	4220.0006/1			
4	1	Arcing ring w. ball		F0706055	4757.0001			
3	1	Arcing ring		F0705205	4750.0005			
2	1	Ball clevis twisted	IEC 16	F0305023	4217.0011			
1	1	Suspension hinge		F0210422	4181.0014/2			

2014	Date	Name	MOSDORFER KNILL GRUPPE	Replace for	Sim. to drg.-no.
Drawn	22.08	Bhere		Replaced by	HS11E0258
Checked	25.08	Schinnerl		Art. No.	
Scale ---	Title: 110 kV Single Susp. Set for ACSR 240/40 (ø21,8 mm)			Drg. No. HS11E0450	Rev. a / Mod. / A3
				No. of pages	Page

Tolerance acc. to: --- | Short circuit current: 16 kA 1s | Breaking load: 120 kN | Mass: approx. 10,9 kg

Letter	Revision	Date	Name
a	Pos.5,6,7 changed, text modified	03.11.2014	Schinnerl

№	Date	Modification	Number

This page and its indications is intellectual property of Mosdorfer Company and it isn't allowed to forward those information to a third party without the written assent of Mosdorfer company.

cad - 1921673