VZDOLŽNA STENA JAŠKA

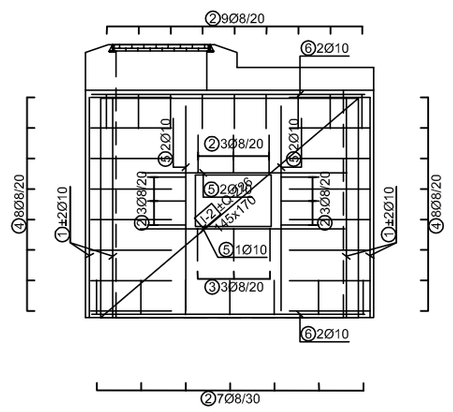

PREČNA STENA JAŠKA

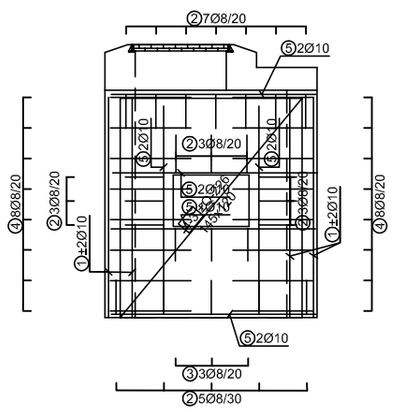

KROVNA PLOŠČA JAŠKA

POZITIVNA ARMATURA

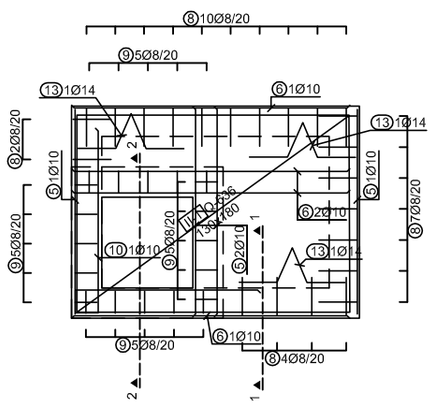

NEGATIVNA ARMATURA

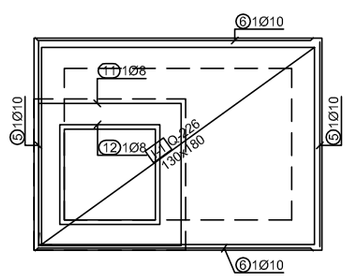

PREREZA

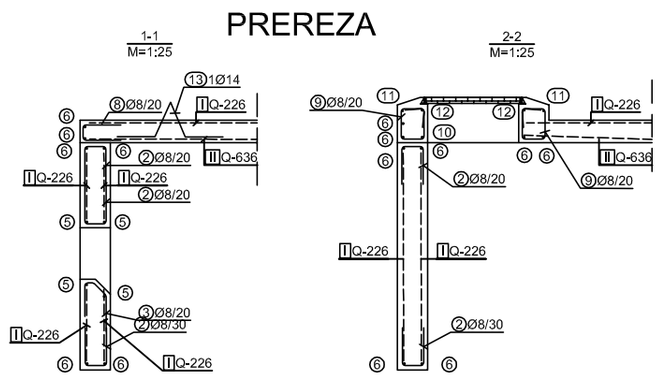

Mreže - načrt razreza
JAŠEK 1,0 X 1,5 X 1,5m
Q-226 (215 cm x 600 cm)

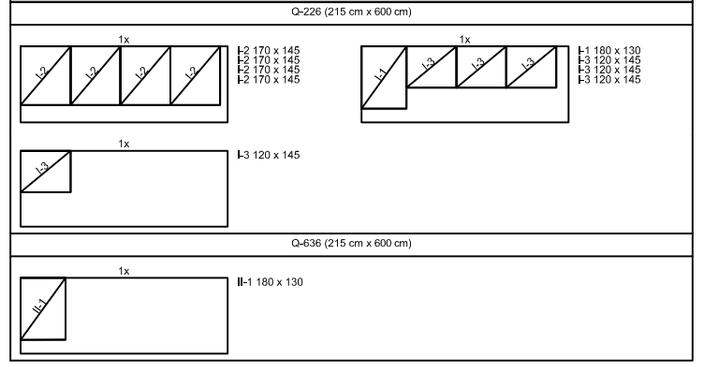

Mreže - specifikacija				
Pozicija	Oznaka mreže	B [cm]	L [cm]	n
JAŠEK 1,0 X 1,5 X 1,5m (1 kos)				
I-1	Q-226	180	130	1
I-2	Q-226	170	145	4
I-3	Q-226	120	145	4
II-1	Q-636	180	130	1

C 25/30 S 500

Palice - specifikacija					
ozn	oblika in mere [cm]	Ø	lg [m]	n [kos]	lgn [m]
JAŠEK 1,0 X 1,5 X 1,5m (1 kos)					
1	145	10	1,45	16	23,20
2	25; 14; 25	8	0,64	92	58,88
3	24; 2; 13; 6; 22	8	0,64	12	7,68
4	50; 14; 50	8	1,14	64	72,96
5	135	10	1,35	42	56,70
6	180	10	1,80	14	25,20
8	25; 10; 25	8	0,60	23	13,80
9	20; 15; 10; 15; 20	8	0,90	20	18,00
10	120; 120; 15; 15	10	2,70	1	2,70
11	94; 6; 84; 94	8	3,88	1	3,88
12	66; 66; 66	8	2,64	1	2,64
13	10; 23; 20; 23; 25; 10; 25	14	1,00	3	3,00

Palice - izvleček			
Ø [mm]	lgn [m]	Teža enote [kg/m']	Teža [kg]
S 500			
8	177,84	0,41	72,91
10	107,80	0,63	67,91
14	3,00	1,24	3,72
Skupaj			145 kg

Mreže - izvleček					
Oznaka mreže	B [cm]	L [cm]	n	Teža enote [kg/m2]	Skupna teža [kg]
Q-226	215	600	3	3,60	139,32
Q-636	215	600	1	9,98	128,74
Skupaj					268 kg

OPOMBE

ŠTEVILO IN VELIKOST ODPRTIN SE IZDELA PO POTREBI IN PRILAGODI ŠTEVILO PALIC POSAMEZNE POZICIJE.

BETONSKA PLOŠČA JAŠKA SE IZDELA POSEBEJ IN NATO POLOŽI NA STENE JAŠKA, VBETONIRAJO SE 3 ZANKE (poz13) ZA DVIG PLOŠČE.

ZA BETONIRANJE PLOŠČE SO PREDVIDENI TIPSKI JAHAČI IN NISO VŠTETI V TEŽO ARMATURE.

Projektivno podjetje: elektro gorenjska, Elektro Gorenjska, podjetje za distribucijo električne energije, d.d. Ulica Mirka Vadnova 3a, 4000 Kranj OE DO, SLUŽBA ZA PROJEKTIVO	Naziv načrta:		Vrsta načrta:
	Vsebina risbe: ARMATURNI NAČRT KABELSKEGA JAŠKA 1,0 X 1,5 X 1,5 m		Datum izd. načrta:
Investitor: Elektro Gorenjska, podjetje za distribucijo električne energije, d.d. Ulica Mirka Vadnova 3a, 4000 Kranj	Vrsta načrta: 4. Načrt električnih inštalacij in električne opreme	Številka načrta:	Merilo: 1:25
Odgovorni projektant načrta:	Identifikacijska številka:	Podpis:	
Risal:	Identifikacijska številka:	Podpis:	Številka risbe:
Proizvajalec za evidentiranje sprememb:	Datum:	Podpis:	