VZDOLŽNA STENA JAŠKA

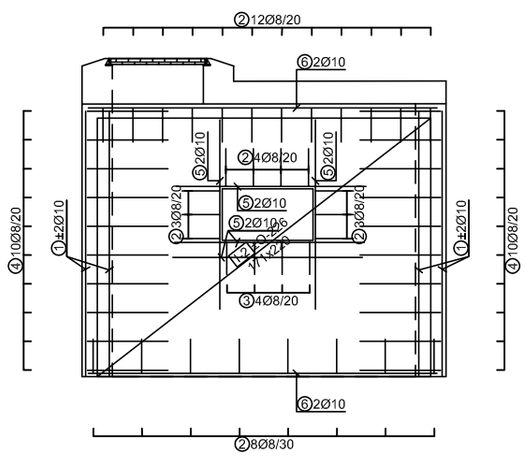

KROVNA PLOŠČA JAŠKA

POZITIVNA ARMATURA

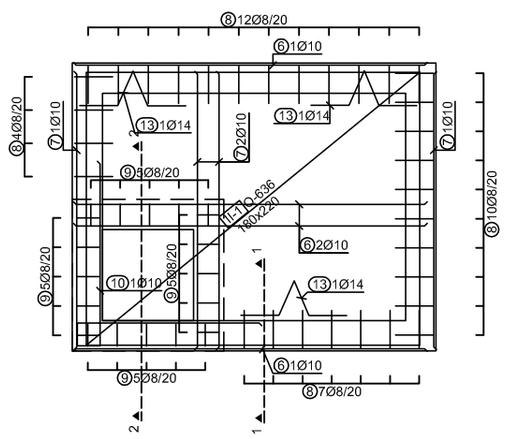

NEGATIVNA ARMATURA

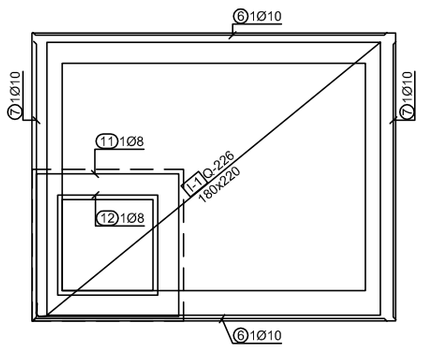

Mreže - specifikacija				
Pozicija	Oznaka mreže	B [cm]	L [cm]	n
JAŠEK 2 X 1,5 X 1,8m (1 kos)				
II-1	Q-226	220	180	1
I-2	Q-226	220	171	4
I-3	Q-226	170	171	4
II-1	Q-636	220	180	1

PREČNA STENA JAŠKA

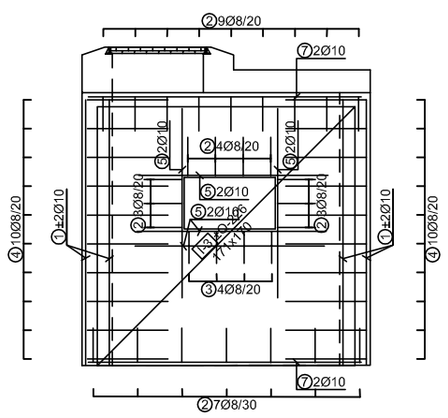

PREREZA

1-1
M=1:25

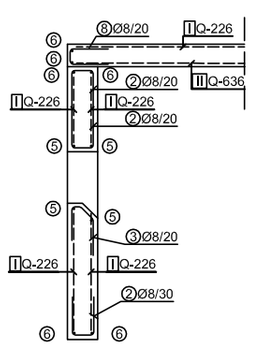

2-2
M=1:25

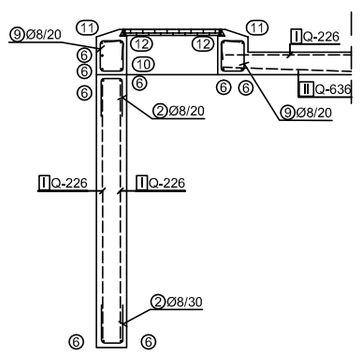

Mreže - načrt razreza
JAŠEK 2 X 1,5 X 1,8m
Q-226 (220 cm x 600 cm)

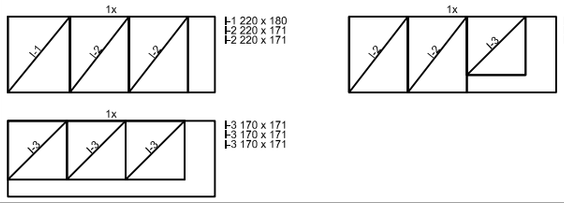

Q-636 (220 cm x 600 cm)

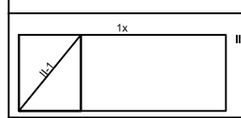

Palice - specifikacija					
ozn	oblika in mere [cm]	Ø	Lg [m]	n [kos]	Lgn [m]
JAŠEK 2 X 1,5 X 1,8m (1 kos)					
1	175	10	1,75	16	28,00
2	25 / 14 / 25	8	0,64	112	71,68
3	24 / 8 / 15 / 8 / 22	8	0,64	16	10,24
4	50 / 14 / 50	8	1,14	80	91,20
5	125	10	1,25	32	40,00
6	230	10	2,30	14	32,20
7	180	10	1,80	14	25,20
8	25 / 10 / 25	8	0,60	33	19,80
9	20 / 15 / 10 / 15 / 20	8	0,90	20	18,00
10	120 / 120 / 15 / 15	10	2,70	1	2,70
11	94 / 6 / 94 / 94	8	3,88	1	3,88
12	66 / 66 / 66 / 66	8	2,64	1	2,64
13	10 / 25 / 20 / 13 / 25 / 10 / 25	14	1,00	3	3,00

Palice - izvleček			
Ø [mm]	Lgn [m]	Teža enote [kg/m']	Teža [kg]
S 500			
8	217,44	0,40	85,89
10	128,10	0,62	79,04
14	3,00	1,21	3,63
Skupaj			169 kg

Mreže - izvleček					
Oznaka mreže	B [cm]	L [cm]	n	Teža enote [kg/m2]	Skupna teža [kg]
Q-226	220	600	3	3,60	142,56
Q-636	220	600	1	9,98	131,74
Skupaj					275 kg

OPOMBE

ŠTEVILO IN VELIKOST ODPRTIN SE IZDELA PO POTREBI IN PRILAGODI ŠTEVILO PALIC POSAMEZNE POZICIJE.

BETONSKA PLOŠČA JAŠKA SE IZDELA POSEBEJ IN NATO POLOŽI NA STENE JAŠKA. VBETONIRAJO SE 3 ZANKE (poz13) ZA DVIG PLOŠČE.

ZA BETONIRANJE PLOŠČE SO PREDVIDENI TIPSKI JAHAČI IN NISO VŠTETI V TEŽO ARMATURE.

C 25/30 S 500

Projektivno podjetje: elektro gorenjska, Elektro Gorenjska, podjetje za distribucijo električne energije, d.d. Ulica Mirka Vadnova 3a, 4000 Kranj, OE DO, SLUŽBA ZA PROJEKTIVO	Naziv načrta:		Vrsta načrta:
	Vsebina risbe: ARMATURNI NAČRT KABELSKEGA JAŠKA 2,0 X 1,5 X 1,8 m		Datum izd. načrta:
Investitor: Elektro Gorenjska, podjetje za distribucijo električne energije, d.d. Ulica Mirka Vadnova 3a, 4000 Kranj	Vrsta načrta: 4. Načrt električnih inštalacij in električne opreme	Številka načrta:	Merilo: 1:25
Odgovorni projektant načrta:	Identifikacijska številka:	Podpis:	
Risal:	Identifikacijska številka:	Podpis:	Številka risbe:
Proizvod za evidentiranje sprememb:	Datum:	Podpis:	