TLORIS JAŠKA

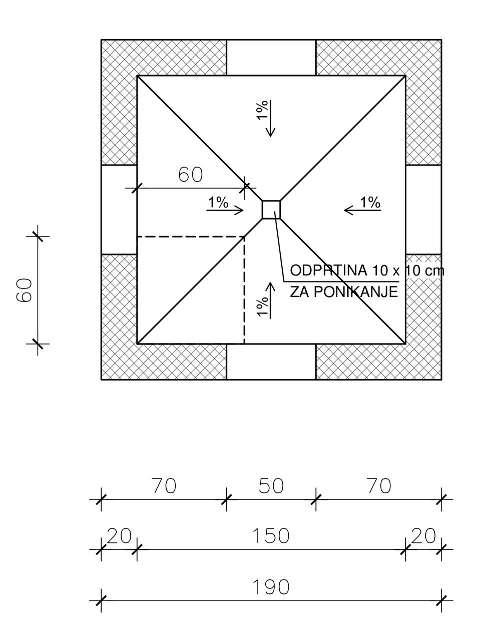

TLORIS KROVNE PLOŠČE

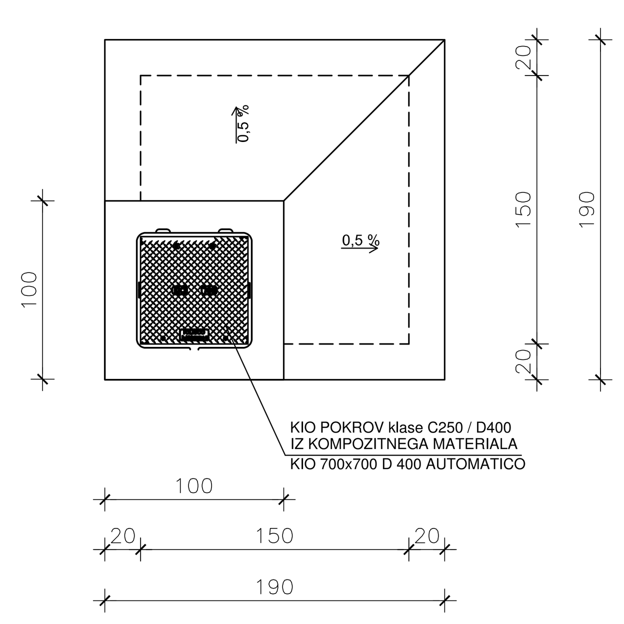

VZDOLŽNI PREREZ

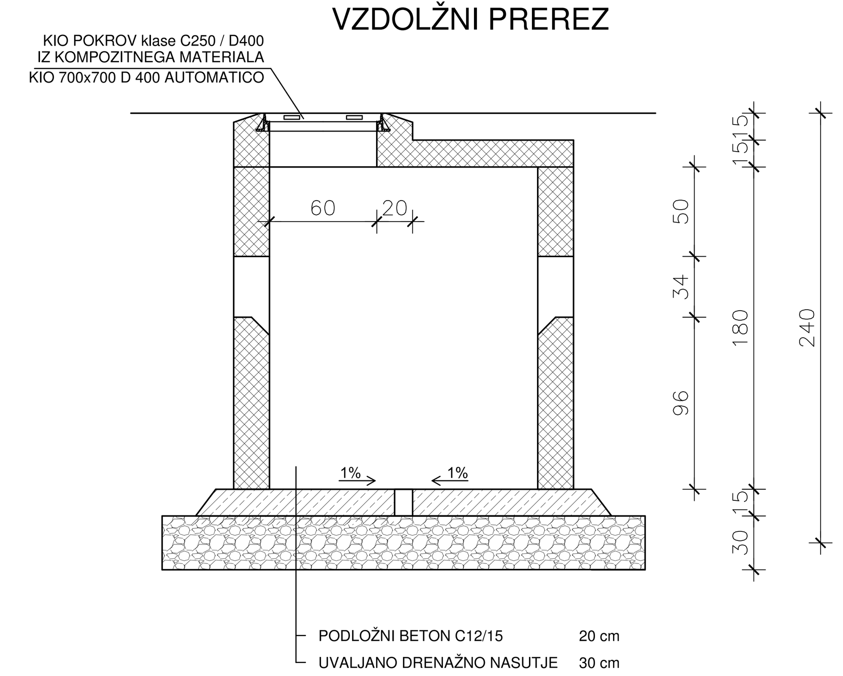

OPOMBE

ŠTEVILO IN VELIKOST ODPRTIN SE IZDELA PO POTREBI.

BETONSKA PLOŠČA JAŠKA SE IZDELA POSEBEJ IN NATO POLOŽI NA STENE JAŠKA. VBETONIRAJO SE 3 ZANKE ZA DVIG PLOŠČE.

KOMPOZITNI POKROV SE NAMESTI V VOGALU JAŠKA.

V CESTIŠČU SE MED BETONSKO PLOŠČO IN STENAMI JAŠKA NAMESTI GNETLJIV MATERIAL (SVINEC ALI DRUG USTREZEN MATERIAL).

LEGENDA

- armiran beton
- nearmiran beton
- uvaljano nasutje

Projektivno podjetje: elektro gorenjska — Elektro Gorenjska, podjetje za distribucijo električne energije, d.d. Ulica Mirka Vadnova 3a, 4000 Kranj OE DO, SLUŽBA ZA PROJEKTIVO	Naziv načrta:	Vrsta načrta:
	Vsebina risbe: OPAŽNI NAČRT KABELSKEGA JAŠKA 1,5 X 1,5 X 1,8 m	Datum izd. načrta:
Investitor: Elektro Gorenjska, podjetje za distribucijo električne energije, d.d. Ulica Mirka Vadnova 3a, 4000 Kranj	Vrsta načrta: 4. Načrt električnih inštalacij in električne opreme — Številka načrta:	Merilo: 1:25
Odgovorni projektant načrta:	Identifikacijska številka: — Podpis:	Številka risbe:
Risal:	Identifikacijska številka: — Podpis:	
Prostor za evidtiranje sprememb:	Datum: — Podpis:	

KROVNA PLOŠČA JAŠKA

STENA JAŠKA

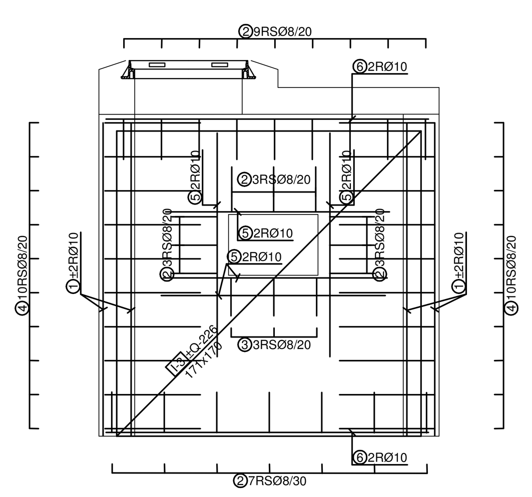

POZITIVNA ARMATURA

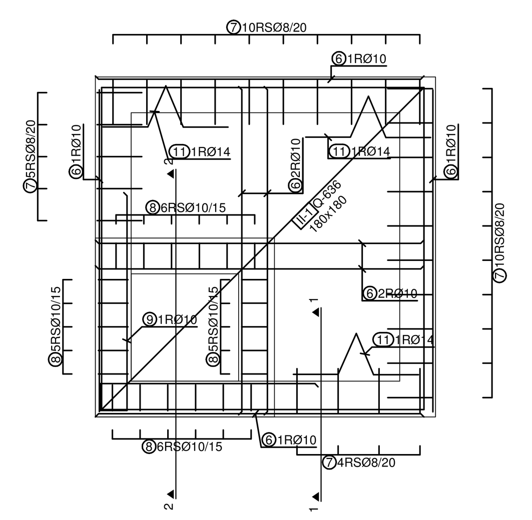

NEGATIVNA ARMATURA

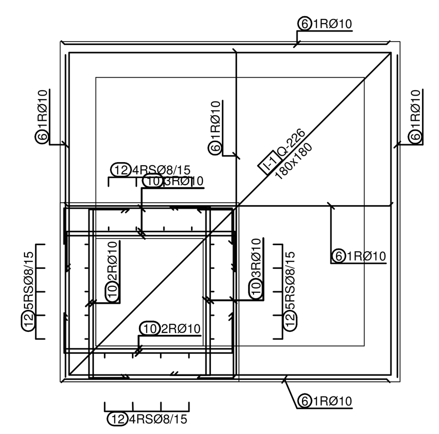

PREREZA

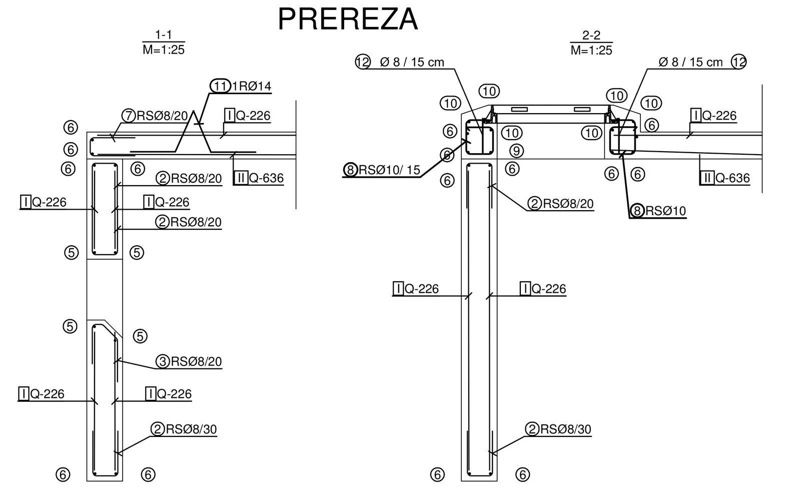

Mreže - specifikacija

Pozicija	Oznaka mreže	B [cm]	L [cm]	n
JAŠEK 1,5 X 1,5 X 1,8m (1 kos)				
I-1	Q-226	180	180	1
I-3	Q-226	170	171	8
II-1	Q-636	180	180	1

Mreže - izvleček

Oznaka mreže	B [cm]	L [cm]	n	Teža en. [kg/m2]	Skupna teža [kg]
Q-226	220	600	3	3.60	143
Q-636	220	600	1	9.98	132
Skupaj					274

Palice - specifikacija

ozn	oblika in mere [cm]	Ø	l [m]	n [kos]	l'n [m]	teža [kg]
JAŠEK 1,5 X 1,5 X 1,8m (1 kos)						
1	175	10	1.75	16	28.0	18
2	25, 14, 25	8	0.64	102	65.3	27
3	6, 8, 12, 8, 22, 24	8	0.64	14	9.0	4
4	50, 14, 50	8	1.14	80	91.2	37
5	125	10	1.25	32	40.0	25
6	180	10	1.80	30	54.0	34
7	25, 9, 25	8	0.59	29	17.1	7
8	15, 14, 15, 19, 13	10	0.76	22	16.7	11
9	120, 15, 120, 15	10	2.70	1	2.7	2
10	20, 94, 20	10	1.34	10	13.4	8
11	25, 25, 10, 23, 13, 23, 10, 25	14	1.00	3	3.0	4
12	19, 2, 19	8	0.40	18	7.2	3

Palice - izvleček

Ø [mm]	lgn [m]	Teža enote [kg/m']	Teža [kg]
S500, Ø <= 12 mm			
8	189.75	0.41	78
10	154.82	0.63	98
Skupaj (S500, Ø <= 12 mm)			175
S500, Ø > 12 mm			
14	3.00	1.22	4
Skupaj (S500, Ø > 12 mm)			4
Skupaj			179

OPOMBE

ŠTEVILO IN VELIKOST ODPRTIN SE IZDELA PO POTREBI IN PRILAGODI ŠTEVILO PALIC POSAMEZNE POZICIJE.

BETONSKA PLOŠČA JAŠKA SE IZDELA POSEBEJ IN NATO POLOŽI NA STENE JAŠKA. VBETONIRAJO SE 3 ZANKE (poz13) ZA DVIG PLOŠČE.

ZA BETONIRANJE PLOŠČE SO PREDVIDENI TIPSKI JAHAČI IN NISO VŠTETI V TEŽO ARMATURE.

C30/37, XC4, XF4

S500B

zaščitna plast betona: minim. 2,5 cm

Projektivno podjetje: elektro gorenjska — Elektro Gorenjska, podjetje za distribucijo električne energije, d.d. Ulica Mirka Vadnova 3a, 4000 Kranj OE DO, SLUŽBA ZA PROJEKTIVO	Naziv načrta:	Vrsta načrta:
	Vsebina risbe: ARMATURNI NAČRT KABELSKEGA JAŠKA 1,5 X 1,5 X 1,8 m	Datum izd. načrta:
Investitor: Elektro Gorenjska, podjetje za distribucijo električne energije, d.d. Ulica Mirka Vadnova 3a, 4000 Kranj	Vrsta načrta: 4. Načrt električnih inštalacij in električne opreme — Številka načrta:	Merilo: 1:25
Odgovorni projektant načrta:	Identifikacijska številka: — Podpis:	Številka risbe:
Risal:	Identifikacijska številka: — Podpis:	
Prostor za evidtiranje sprememb:	Datum: — Podpis:	